HAGS® Tooteinfo

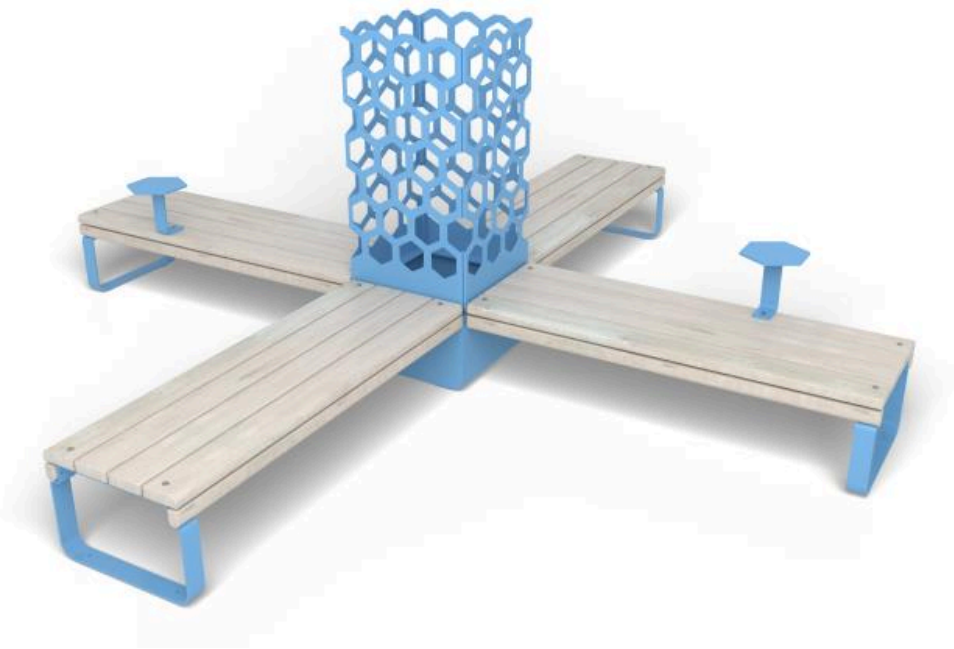

# Nelinurksed pingid Rosenlund

## 8114368

6

2

OM Maapealne

0 x 0

Sinine

Rosenlundi nelinurksete pinkide välimööbli kombinatsioon koosneb kesksest nelinurksest trellispotist, mille külgedele on kinnitatud neli pingimoodulit. Kahe mikrolaua paigutamine pingimoodulite vahele pakub praktilist pinda isiklike esemete jaoks. Osa mitmekülgsest Rosenlundi moodulvälimööbli sarjast, sobib see paigutus ideaalselt parkidesse, kogukonnaruumidesse ja elamupiirkondadesse. See pakub ühtset disaini ja mugavat vabaaja istumisvõimalust, luues kutsuva keskkonna lõõgastumiseks ja sotsiaalseks suhtluseks, samal ajal rikastades väliruume lisatud roheluse ja visuaalse atraktiivsusega. See variant on sinine.

Vanusevahemik | Kasutajate arv | Paigaldusaeg | Vaba langemiskõrgus EN1176 | Löögiala EN1176 | Ratastooliga ligipääsetav | Vajalik ruum

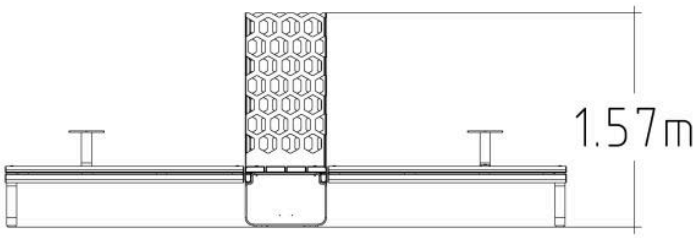


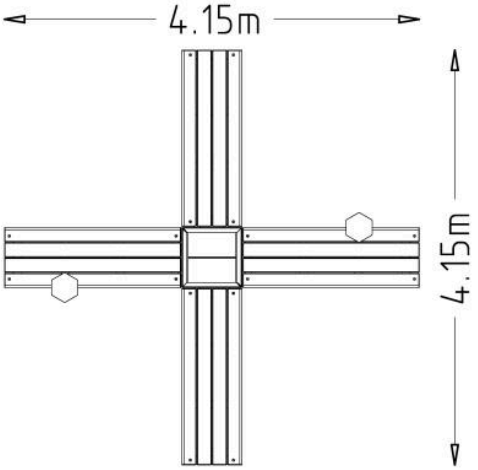


| Tehnilised andmed | |
|---|---|
| **Pikkus (mm):** | 4150 mm |
| **Laius (mm):** | 4150 mm |
| **Kõrgus (mm):** | 1570 mm |
| **Netokaal:** | 232.7154 kg |
| **Paigaldusaeg:** | 6 tundi |

## Ankurdamine

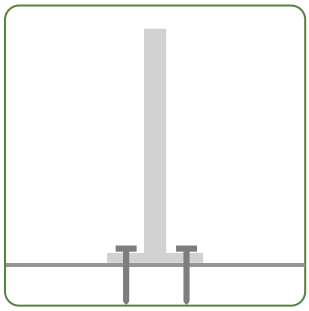

**OM** Maapealne

# HAGS® Jätkusuutlikkus

## 8114368: Rosenlundi ruudukujulised pingid

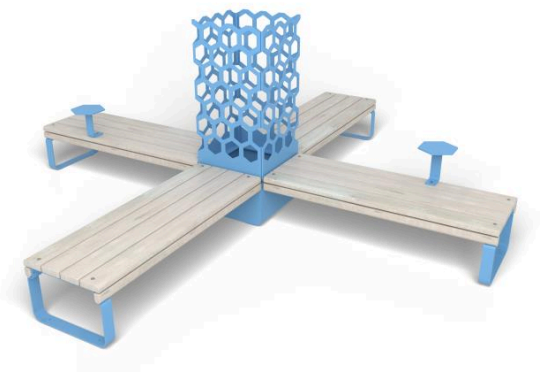

**Taaskasutatud:** Valmistatud materjalidest, mida on töödeldud ja taaskasutatud, mitte ära visatud.

**Taaskasutatav:** Saab koguda, töödelda ja muuta uuteks toodeteks, selle asemel et muutuda jäätmeteks.

**Taastuv:** Pärineb looduslikest allikatest, mis aja jooksul taastuvad, näiteks säästvalt raiutud puit.

Läbipaistvus on HAGS-i jaoks võtmetähtsusega. Meie materjalid pärinevad erinevatelt tarnijatelt, seetõttu on ringlussevõetud, taaskasutatavate ja taastuvate materjalide protsendid näidatud materjalides kasutatud maksimaalsete võimalike väärtustena. Kuna hangime üha säästvamaid materjale, need numbrid muutuvad.

| Materjal | kg | % | Taaskasutatud | Taaskasutatav | Taastuv |
|---|---|---|---|---|---|
| Mänd | 46.784 | 20.1 | 0% | 100% | 100% |
| Pulbervärvitud polüester | 2.595 | 1.12 | 0% | 0% | 0% |
| Roostevaba teras | 0.058 | 0.03 | 90% | 100% | 0% |
| Töötlemata teras | 174.017 | 74.78 | 69% | 100% | 0% |
| Märg värv puidule | 7.846 | 3.37 | 0% | 0% | 0% |
| Tsink (elektrotsingitud) | 0.073 | 0.03 | 0% | 100% | 0% |
| Tsink (kuumtsingitud) | 1.342 | 0.58 | 70% | 100% | 0% |
| | **233 kg** | **100%** | | | |

# HAGS® Materjalid




**Konstruktsiooniteras**




**Kõrgsurvelaminaat (HPL)**




**Põhjamaa männipuit**




**FSC-sertifitseeritud lehtpuu**




**Termiliselt töödeldud Põhjamaade männipuit**




**Terasest südamikuga köis**




**Taaskasutatud plastik**




**Alumiinium**




**Kumm,**




**Kinnitused**

Lisateavet meie materjalide kohta leiate lehelt **Materjalid** jaotise **Meist** kaudu.

Lisateavet meie toodete garantiide kohta leiate lehelt **Garantiid** jaotise **Meist** kaudu.

**Palun pange tähele:** Need garantiid kehtivad ainult HAGS toodetele. Kolmandate osapoolte toodetel võivad olla oma eraldi garantiitingimused. Lisateabe saamiseks võtke meiega julgelt **ühendust.**




## Tere tulemast maailma HAGS

Soovime aidata inimestel kogeda elu HAGS-i moodi. Inspireerime kõiki põlvkondi avama oma kujutlusvõimet ja avastama maailma läbi mängu ja ühenduse. Püüame ühendada inimesi loodusega, et olla harmoonias. Aitame kogukondadel muutuda õnnelikumaks ja tervemaks läbi liikumise. Oleme pühendunud tagama ohutu ja lihtsa juurdepääsu paatidele ja merele, arendades kasutajasõbralikke ja tõhusaid dokkimissüsteeme.

### Kuid oota, meie lugu jätkub...

...saavutame need eesmärgid oma erakordse mänguvahendite valiku, olulise pargi- ja linnainventari ning suurepäraste spordi- ja treeningseadmete abil.

### HAGS sümbolite juhend

Meie tooted on märgistatud sümbolitega, mis näitavad kokkupanekuaega, soovitatavat vanust, kaasavat mängu, vaba langemiskõrgust, vajalikku ruumi jne. Vaadake allpool selles brošüüris kasutatud sümboleid.


Vanusevahemik


Kasutajate arv


Paigaldusaeg


Vaba langemiskõrgus EN1176



Löögiala EN1176


Ratastooliga ligipääsetav


Vajalik ruum

Lisateabe saamiseks kõigi meie suurepäraste toodete kohta, palun külastage
**www.hags.com**