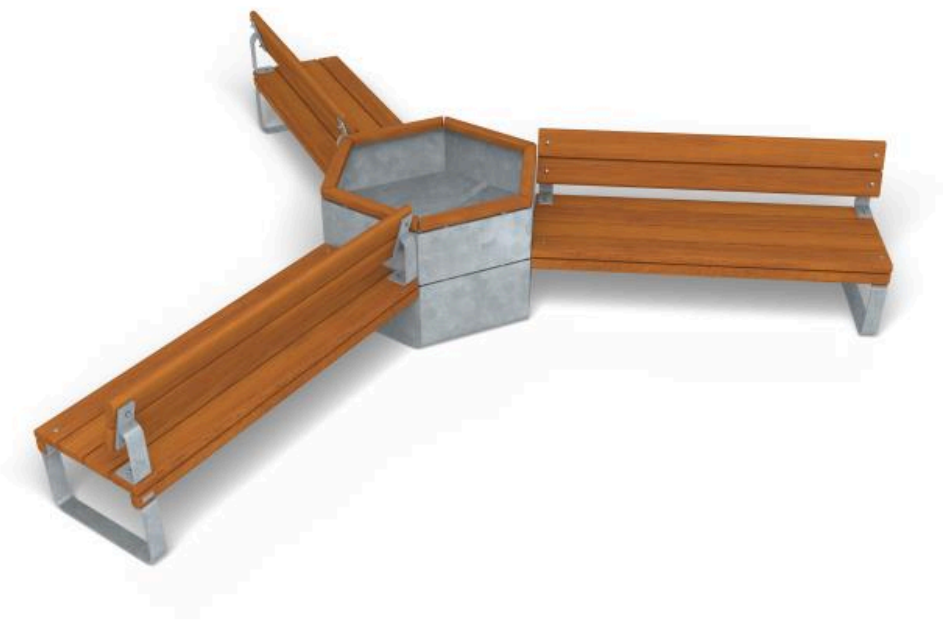

Kolmekordne pingirühm Rosenlund lehtpuust

8114328

Rosenlundi kolmekordne pingigrupp on modulaarne istumislahendus, mille keskel on Hexagon-kujuline taimekast. See koosneb kolmest väljapoole kiirgavast pingist, millest kahel on lisamugavuse tagamiseks seljatoed. Mitmekülgse Rosenlundi moodulvälimööbli sarja osana loob see komplekt kutsuva kogunemiskoha, mis sobib suurepäraselt parkidesse, kogukonnaruumidesse ja elamupiirkondadesse. Keskmine taimekast rikastab välialasid roheluse ja loodusliku võluga, luues mugava ja külalislahke keskkonna lõõgastumiseks ja sotsiaalseks suhtluseks. See variant on valmistatud lehtpuidust ja tsingitud terasraamiga.

6

OM Maapealne

0 x 0

Lehtpuu/tsingitud

Vanusevahemik | Kasutajate arv | Paigaldusaeg | Vaba langemiskõrgus EN1176 | Löögiala EN1176 | Ratastooliga ligipääsetav | Vajalik ruum

Tehniline teave

8114328: Kolmekohaline istmekomplekt „Rosenlund“ lehtpuidust

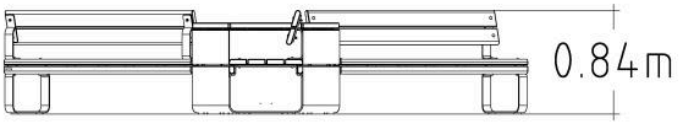

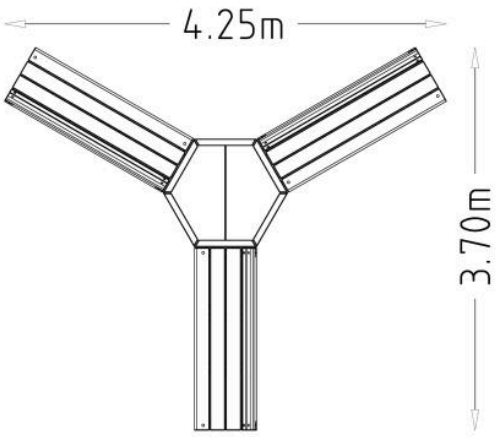

Tehnilised andmed	
Pikkus (mm):	4250 mm
Laius (mm):	3700 mm
Kõrgus (mm):	840 mm
Netokaal:	334.3723 kg
Paigaldusaeg:	6 tundi

Ankurdamine

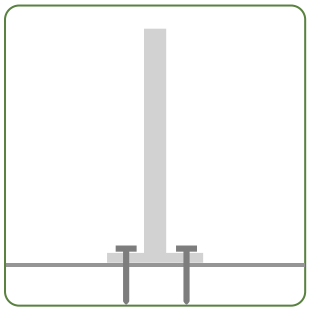

OM Maapealne

Jätkusuutlikkus

8114328: Kolmekohaline istmekomplekt „Rosenlund“ lehtpuidust

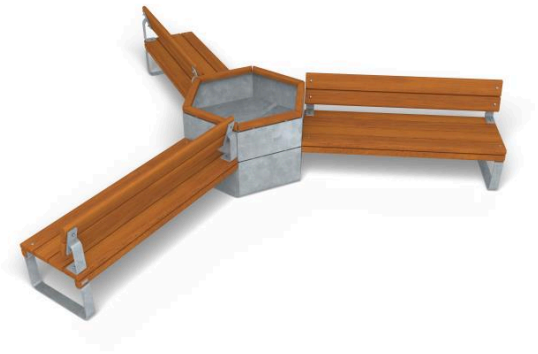

Taaskasutatud: Valmistatud materjalidest, mida on töödeldud ja taaskasutatud, mitte ära visatud.

Taaskasutatav: Saab koguda, töödelda ja muuta uuteks toodeteks, selle asemel et muutuda jäätmeteks.

Taastuv: Pärineb looduslikest allikatest, mis aja jooksul taastuvad, näiteks säästvalt raiutud puit.

Läbipaistvus on HAGS-i jaoks võtmetähtsusega. Meie materjalid pärinevad erinevatelt tarnijatelt, seetõttu on ringlussevõetud, taaskasutatavate ja taastuvate materjalide protsendid näidatud materjalides kasutatud maksimaalsete võimalike väärtustena. Kuna hangime üha säästvamaid materjale, need numbrid muutuvad.

Materjal	kg	%	Taaskasutatud	Taaskasutatav	Taastuv
FSC lehtpuu	153.18	45.81	0%	100%	100%
Roostevaba teras	0.232	0.07	90%	100%	0%
Töötlemata teras	177.782	53.17	69%	100%	0%
Tsink (elektrotsingitud)	0.169	0.05	0%	100%	0%
Tsink (kuumtsingitud)	3.009	0.9	70%	100%	0%
	334 kg	**100%**			

HAGS® Materjalid



Konstruktsiooniteras



Kõrgsurvelaminaat (HPL)



Põhjamaa männipuit



FSC-sertifitseeritud lehtpuu



Termiliselt töödeldud Põhjamaade männipuit



Terasest südamikuga köis



Taaskasutatud plastik



Alumiinium



Kumm,



Kinnitused

Lisateavet meie materjalide kohta leiate lehelt **Materjalid** jaotise **Meist** kaudu.

Lisateavet meie toodete garantiide kohta leiate lehelt **Garantiid** jaotise **Meist** kaudu.

Palun pange tähele: Need garantiid kehtivad ainult HAGS toodetele. Kolmandate osapoolte toodetel võivad olla oma eraldi garantiitingimused. Lisateabe saamiseks võtke meiega julgelt **ühendust.**



Tere tulemast maailma HAGS

Soovime aidata inimestel kogeda elu HAGS-i moodi. Inspireerime kõiki põlvkondi avama oma kujutlusvõimet ja avastama maailma läbi mängu ja ühenduse. Püüame ühendada inimesi loodusega, et olla harmoonias. Aitame kogukondadel muutuda õnnelikumaks ja tervemaks läbi liikumise. Oleme pühendunud tagama ohutu ja lihtsa juurdepääsu paatidele ja merele, arendades kasutajasõbralikke ja tõhusaid dokkimissüsteeme.

Kuid oota, meie lugu jätkub...

...saavutame need eesmärgid oma erakordse mänguvahendite valiku, olulise pargi- ja linnainventari ning suurepäraste spordi- ja treeningseadmete abil.

HAGS sümbolite juhend

Meie tooted on märgistatud sümbolitega, mis näitavad kokkupanekuaega, soovitatavat vanust, kaasavat mängu, vaba langemiskõrgust, vajalikku ruumi jne. Vaadake allpool selles brošüüris kasutatud sümboleid.

Vanusevahemik	Kasutajate arv	Paigaldusaeg	Vaba langemiskõrgus EN1176	Löögiala EN1176	Ratastooliga ligipääsetav	Vajalik ruum

Lisateabe saamiseks kõigi meie suurepäraste toodete kohta, palun külastage
www.hags.com