HAGS® Tooteinfo

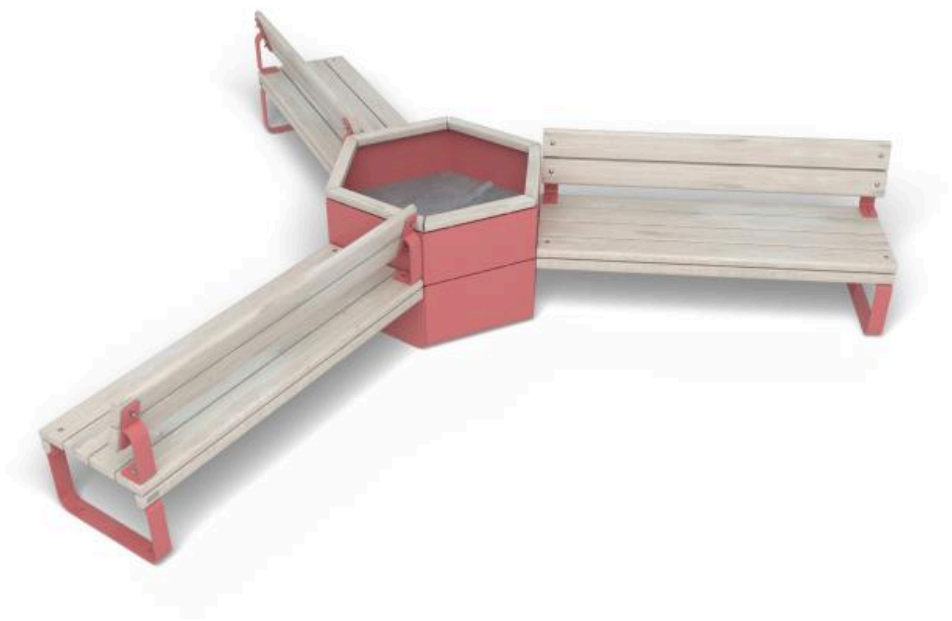

# Kolmikpingigrupp Rosenlund

## 8114326

6

OM Maapealne

0 x 0

Punane

Rosenlundi kolmekordne pingigrupp on modulaarne istumislahendus, mille keskmes on Hexagon-kujuline taimekast. Sellel on kolm väljapoole kiirguvat pinki ja seljatoed lisamugavuse tagamiseks. Mitmekülgse Rosenlundi modulaarse välimööbli sarja osana loob see lahendus kutsuva kogunemiskoha, mis sobib ideaalselt parkidesse, kogukonnaruumidesse ja elamupiirkondadesse. Keskmine taimekast rikastab väliruume, lisades rohelust ja looduslikku võlu, luues mugava ja külalislahke keskkonna lõõgastumiseks ja sotsiaalseks suhtluseks. See variant on punane.

Vanusevahemik | Kasutajate arv | Paigaldusaeg | Vaba langemiskõrgus EN1176 | Löögiala EN1176 | Ratastooliga ligipääsetav | Vajalik ruum

# Tehniline teave

**8114326: Kolmekohaline istmekomplekt „Rosenlund“**

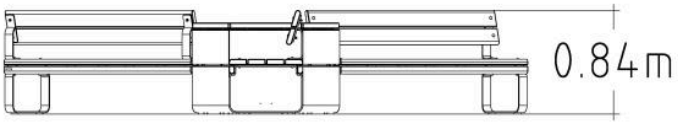


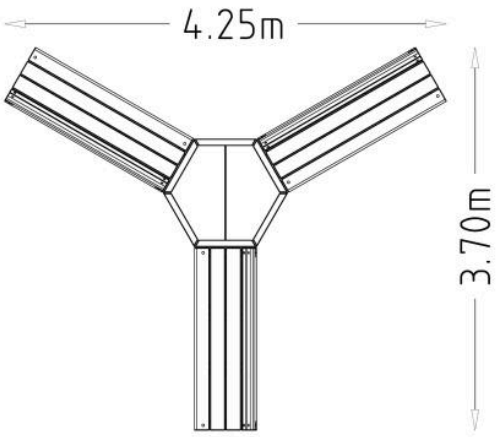


| Tehnilised andmed | |
|---|---|
| **Pikkus (mm):** | 4250 mm |
| **Laius (mm):** | 3700 mm |
| **Kõrgus (mm):** | 840 mm |
| **Netokaal:** | 237.1807 kg |
| **Paigaldusaeg:** | 6 tundi |

## Ankurdamine

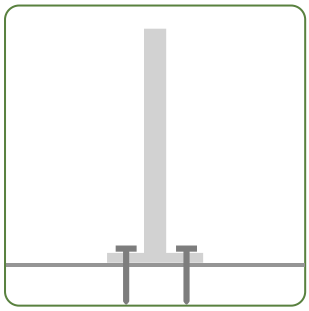

**OM** Maapealne

# HAGS® Jätkusuutlikkus

## 8114326: Kolmekohaline istmekomplekt „Rosenlund“

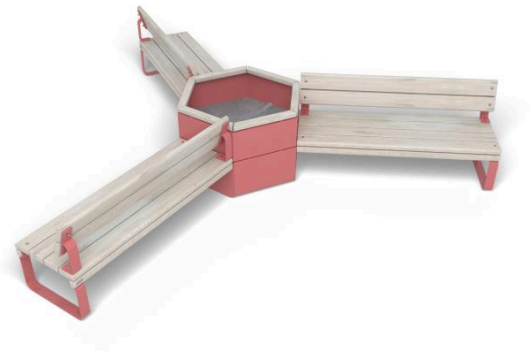

**Taaskasutatud:** Valmistatud materjalidest, mida on töödeldud ja taaskasutatud, mitte ära visatud.

**Taaskasutatav:** Saab koguda, töödelda ja muuta uuteks toodeteks, selle asemel et muutuda jäätmeteks.

**Taastuv:** Pärineb looduslikest allikatest, mis aja jooksul taastuvad, näiteks säästvalt raiutud puit.

Läbipaistvus on HAGS-i jaoks võtmetähtsusega. Meie materjalid pärinevad erinevatelt tarnijatelt, seetõttu on ringlussevõetud, taaskasutatavate ja taastuvate materjalide protsendid näidatud materjalides kasutatud maksimaalsete võimalike väärtustena. Kuna hangime üha säästvamaid materjale, need numbrid muutuvad.

| Materjal | kg | % | Taaskasutatud | Taaskasutatav | Taastuv |
|---|---|---|---|---|---|
| Mänd | 46.012 | 19.4 | 0% | 100% | 100% |
| Pulbervärvitud polüester | 3.445 | 1.45 | 0% | 0% | 0% |
| Roostevaba teras | 0.232 | 0.1 | 90% | 100% | 0% |
| Töötlemata teras | 177.782 | 74.96 | 69% | 100% | 0% |
| Märg värv puidule | 8.534 | 3.6 | 0% | 0% | 0% |
| Tsink (elektrotsingitud) | 0.169 | 0.07 | 0% | 100% | 0% |
| Tsink (kuumtsingitud) | 1.006 | 0.42 | 70% | 100% | 0% |
| | **237 kg** | **100%** | | | |

# HAGS® Materjalid




**Konstruktsiooniteras**




**Kõrgsurvelaminaat (HPL)**




**Põhjamaa männipuit**




**FSC-sertifitseeritud lehtpuu**




**Termiliselt töödeldud Põhjamaade männipuit**




**Terasest südamikuga köis**




**Taaskasutatud plastik**




**Alumiinium**




**Kumm,**




**Kinnitused**

Lisateavet meie materjalide kohta leiate lehelt **Materjalid** jaotise **Meist** kaudu.

Lisateavet meie toodete garantiide kohta leiate lehelt **Garantiid** jaotise **Meist** kaudu.

**Palun pange tähele:** Need garantiid kehtivad ainult HAGS toodetele. Kolmandate osapoolte toodetel võivad olla oma eraldi garantiitingimused. Lisateabe saamiseks võtke meiega julgelt **ühendust.**




## Tere tulemast maailma HAGS

Soovime aidata inimestel kogeda elu HAGS-i moodi. Inspireerime kõiki põlvkondi avama oma kujutlusvõimet ja avastama maailma läbi mängu ja ühenduse. Püüame ühendada inimesi loodusega, et olla harmoonias. Aitame kogukondadel muutuda õnnelikumaks ja tervemaks läbi liikumise. Oleme pühendunud tagama ohutu ja lihtsa juurdepääsu paatidele ja merele, arendades kasutajasõbralikke ja tõhusaid dokkimissüsteeme.

### Kuid oota, meie lugu jätkub...

...saavutame need eesmärgid oma erakordse mänguvahendite valiku, olulise pargi- ja linnainventari ning suurepäraste spordi- ja treeningseadmete abil.

### HAGS sümbolite juhend

Meie tooted on märgistatud sümbolitega, mis näitavad kokkupanekuaega, soovitatavat vanust, kaasavat mängu, vaba langemiskõrgust, vajalikku ruumi jne. Vaadake allpool selles brošüüris kasutatud sümboleid.


Vanusevahemik


Kasutajate arv


Paigaldusaeg


Vaba langemiskõrgus EN1176



Löögiala EN1176


Ratastooliga ligipääsetav


Vajalik ruum

Lisateabe saamiseks kõigi meie suurepäraste toodete kohta, palun külastage
**www.hags.com**