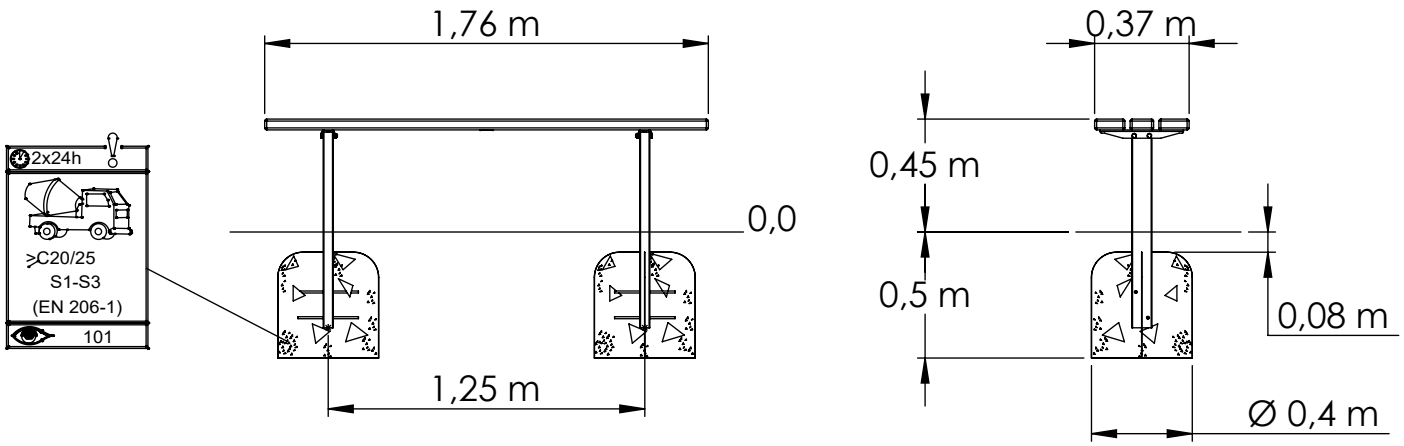

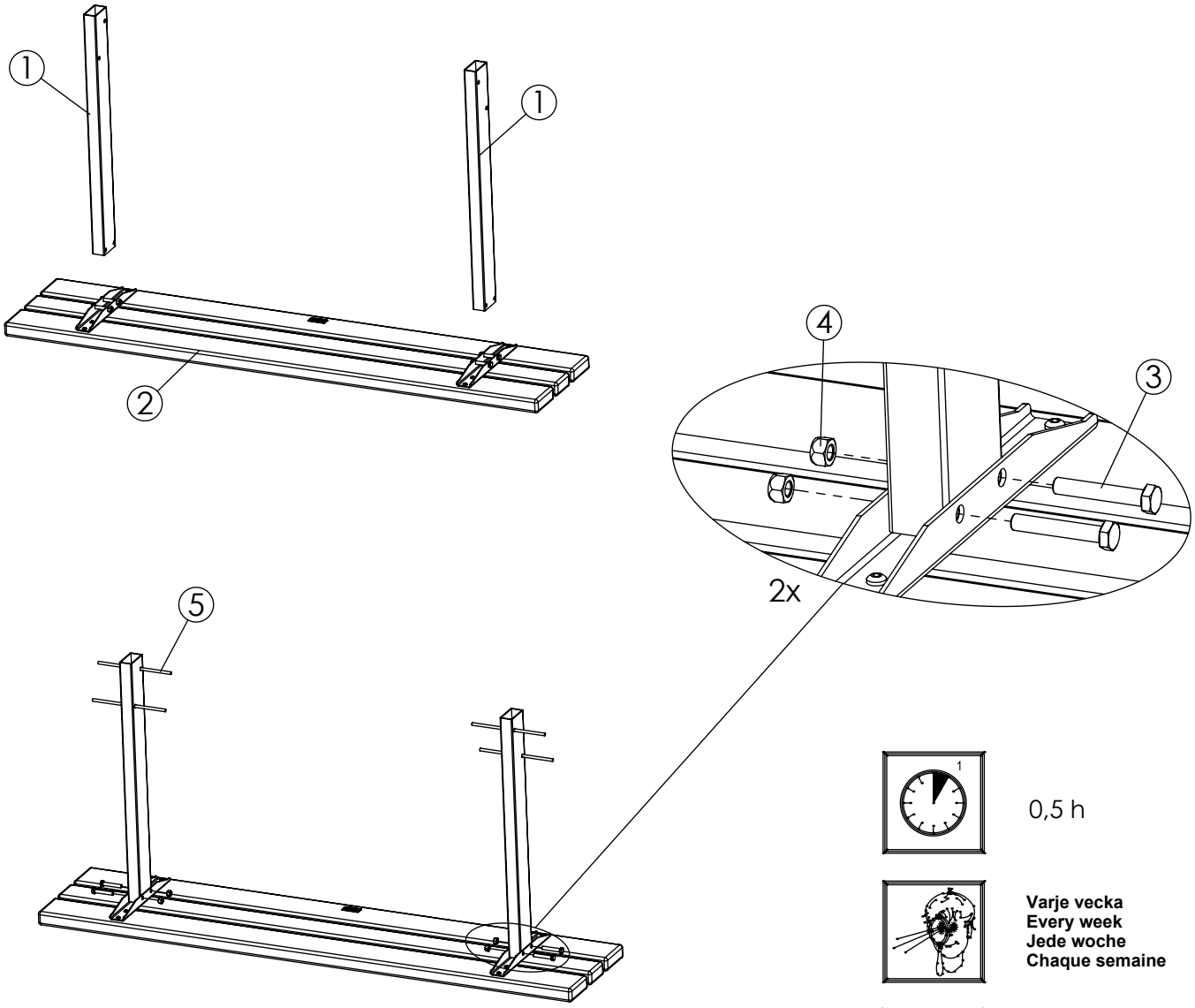

0,5 h

Varje vecka
Every week
Jede woche
Chaque semaine



Varje säsong
Every season
Jedes Jahr
Chaque saison

NR.	Description MA	Item Number	Qty
1	776 x 80 x 40 mm	SW28553	2
2	1760 x 375 x 76 mm	SW117472	1
3	ISO4014-M10x60-8.8	8008383	4
4	ISO7042-M10-8	8042810	4
5	Ø8 x 240 mm	8014967	4

HAGS
ANEBY, SWEDEN
+46(0)380–47300
www.hags.com

Ekeby Bench, Thermo

MASW117514

1 (1)

HB	dwi	2026-03-06	0