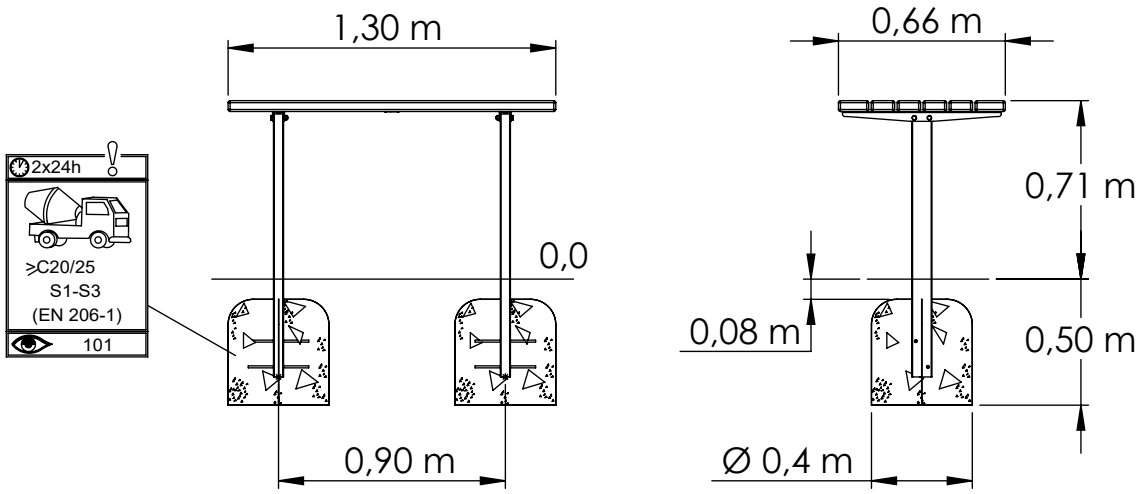

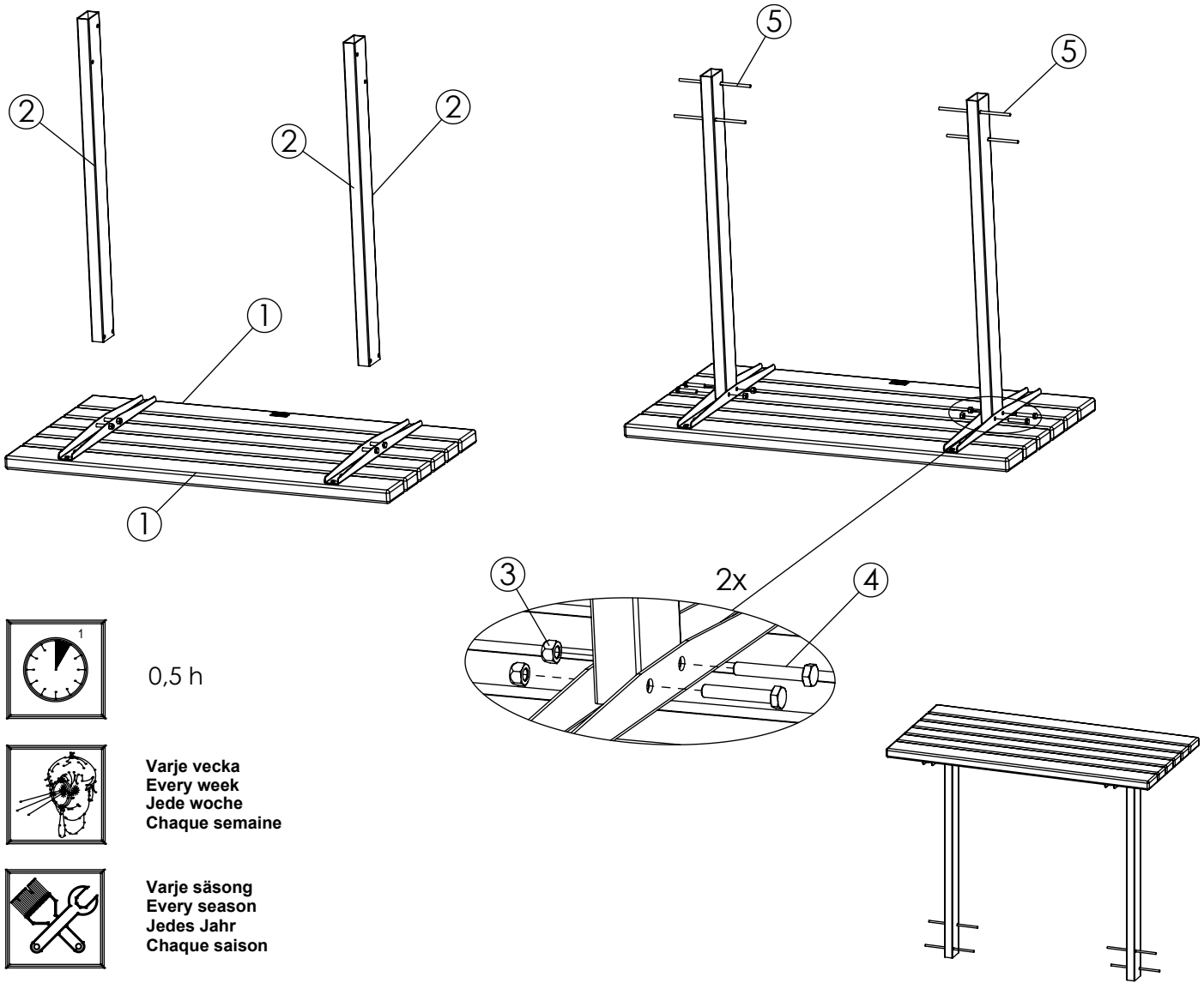

0,5 h

Varje vecka
Every week
Jede woche
Chaque semaine

Varje säsong
Every season
Jedes Jahr
Chaque saison

NR.	Description MA	Item Number	Qty
1	1300 x 662 x 84 mm	SW117505	1
2	1043 x 80 x 40	SW28554	2
3	ISO7042-M10-8	8042810	4
4	ISO4014-M10x60-8.8	8008383	4
5	Ø8 x 240 mm	8014967	4

HAGS

ANEBY, SWEDEN
+46(0)380–47300
www.hags.com

Ekeby Table, Thermo

MASW117508

1 (1)

HB	KS	2026-03-02	0