HAGS®

Ekeby Sofa, Thermo

MASW117503

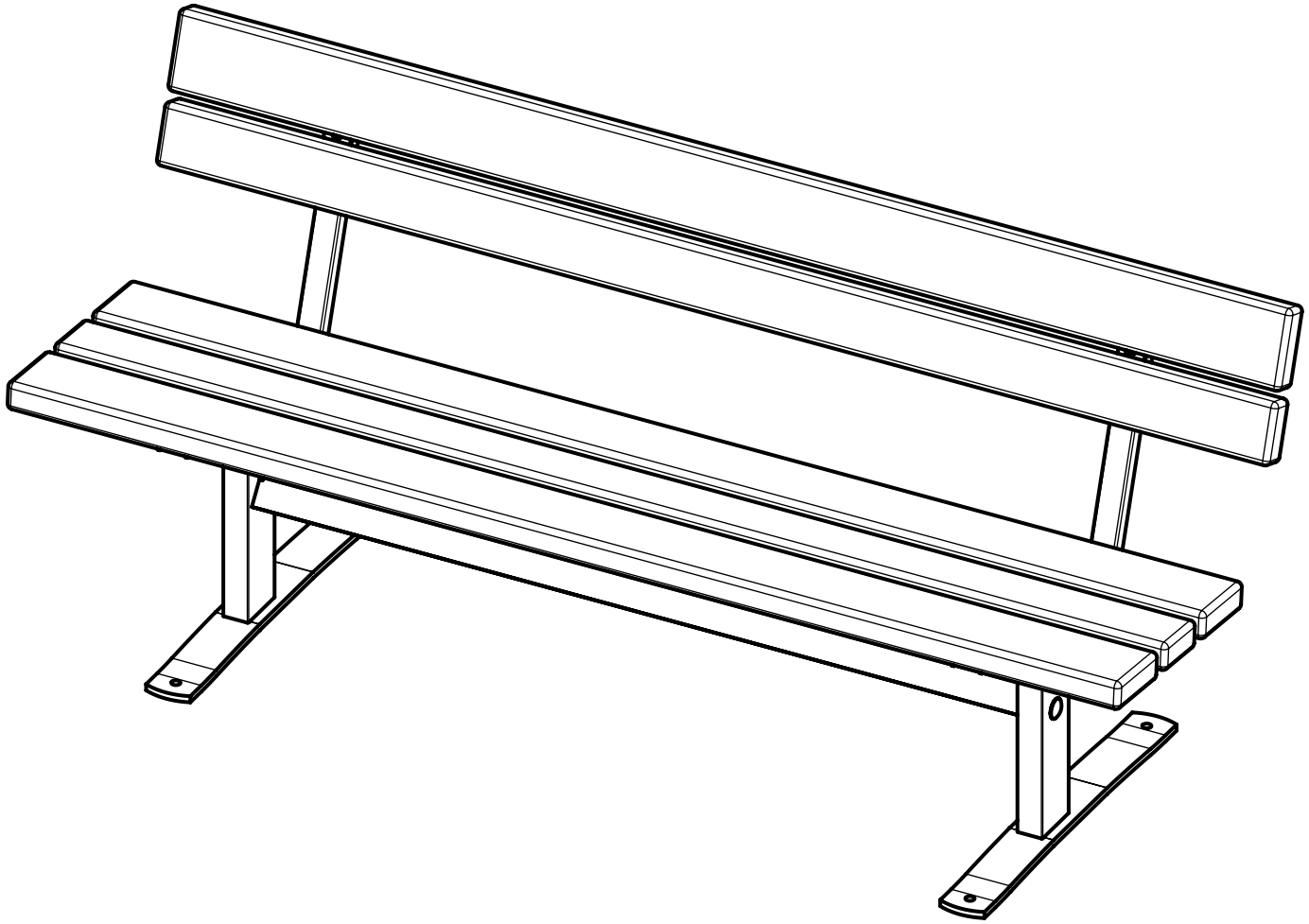

FS

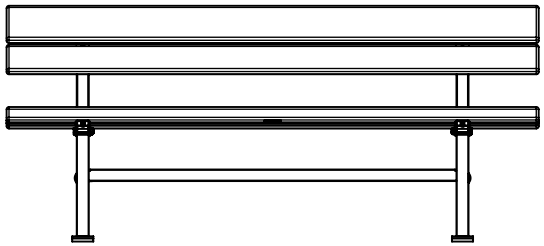

EN IMPORTANT! RETAIN FOR FUTURE REFERENCE: READ CAREFULLY.
Product complies with EN 581-1, EN 581-2 standards, contract use.

SV VIKTIGT! SPARA FÖR FRAMTIDA REFERENS: LÄS NOGA.
Produkten uppfyller standarderna EN 581-1 och EN 581-2 samt för kontraktsbruk.

DA VIGTIGT! GEM TIL SENERE BRUG: LÆS OMHYGGELIGT.
Produktet overholder EN 581-1, EN 581-2 standarder og kontraktmæssig brug.

DE WICHTIG! ZUM SPÄTEREN NACHSCHLAGEN AUFBEWAHREN: SORGFÄLTIG LESEN.
Produkt entspricht EN 581-1 und EN 581-2, für den Objektbereich.

FR IMPORTANT! À CONSERVER POUR PLUS TARD: LIRE ATTENTIVEMENT.
Ce produit est conforme aux normes EN 581-1 et EN 581-2 pour une usage contractuel.

PL WAŻNE! ZACHOWAJ NA PRZYSZŁOŚĆ: PRZECZYTAJ UWAŻNIE.
Produkt zgodny z normami EN 581-1, EN-581-2, do użytku publicznego.

© Playpower inc
hags@hags.com
www.hags.com

					kg
1	SW26577	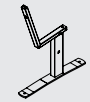	2	734 x 590 x 70 mm	5,63
2	SW117472	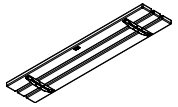	1	1760 x 375 x 78 mm	11,96
3	SW117471	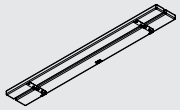	1	1760 x 229 x 78 mm	7,46
4	SW26669		1	1216 x 56 mm	4,32
5	8042810		4	ISO7042-M10-8	0,01
6	8008383		4	ISO4014-10x60-8.8	0,01
7	8042811		2	ISO7042-M12-8	0,01
8	8037113		2	ISO8677-12x60-8.8	0,01

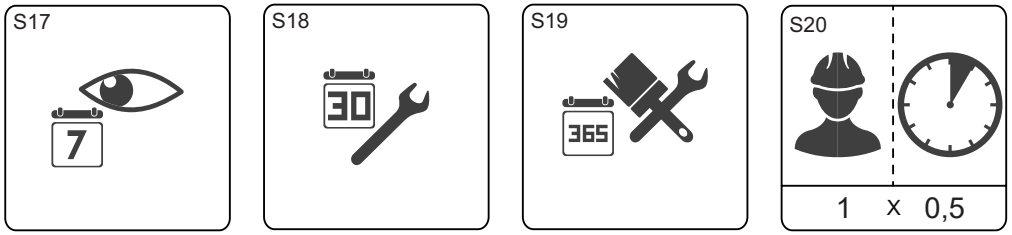

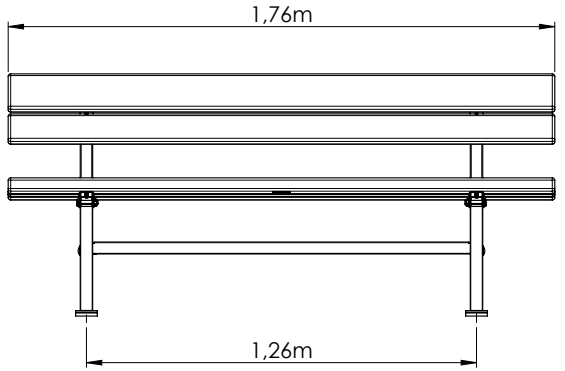

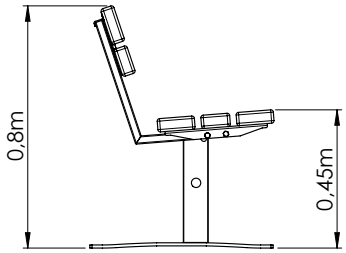

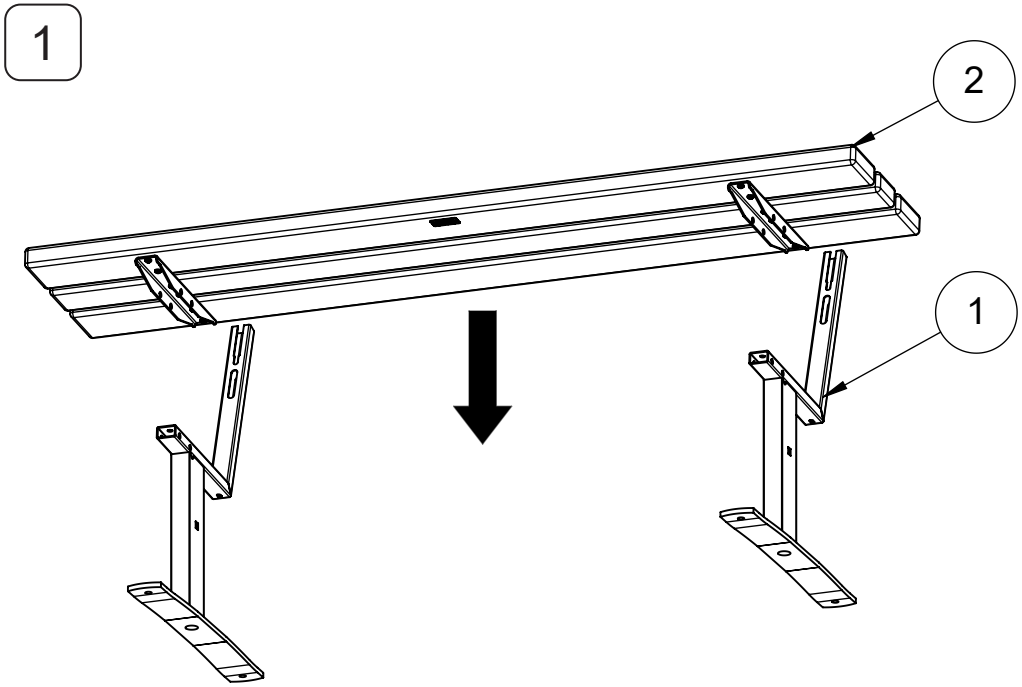

© Playpower inc
hags@hags.com
www.hags.com

2

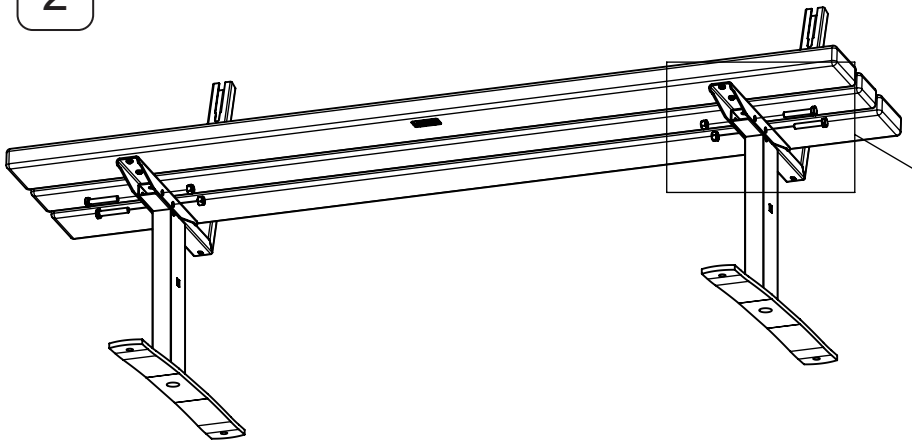

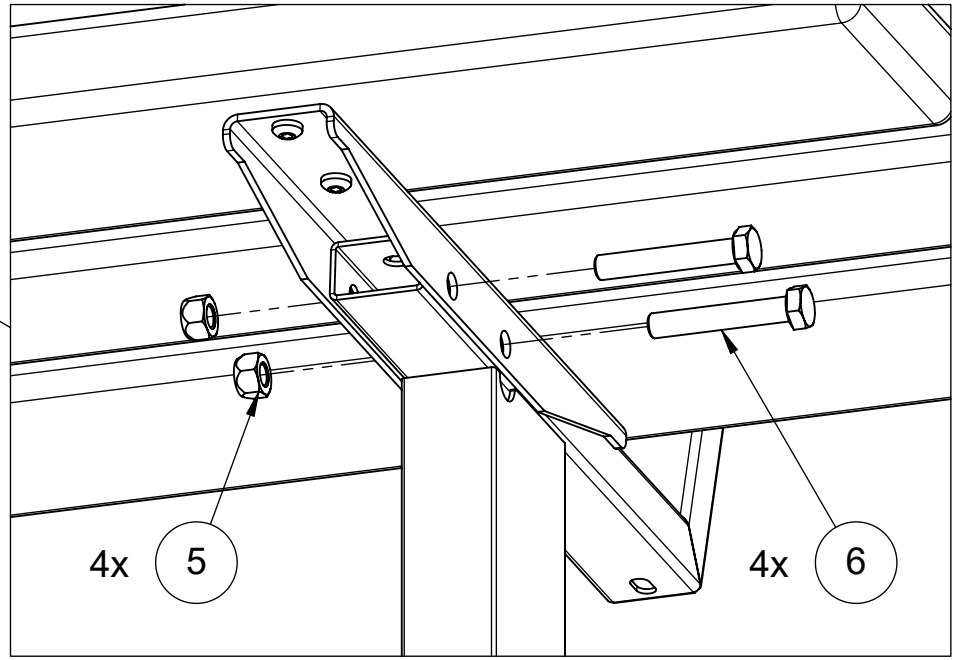

3

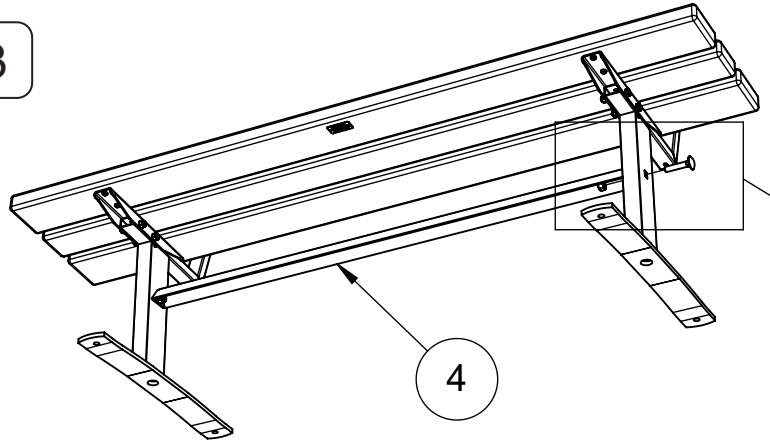

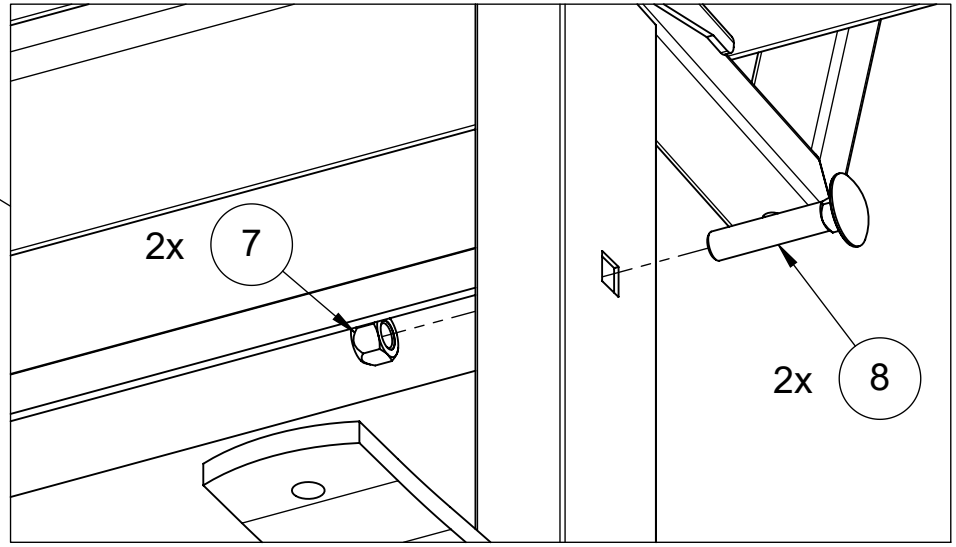

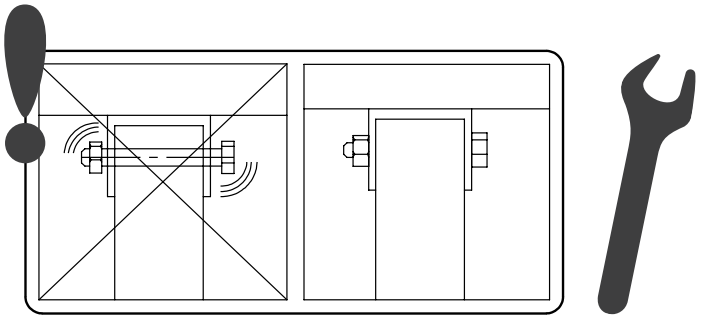

4

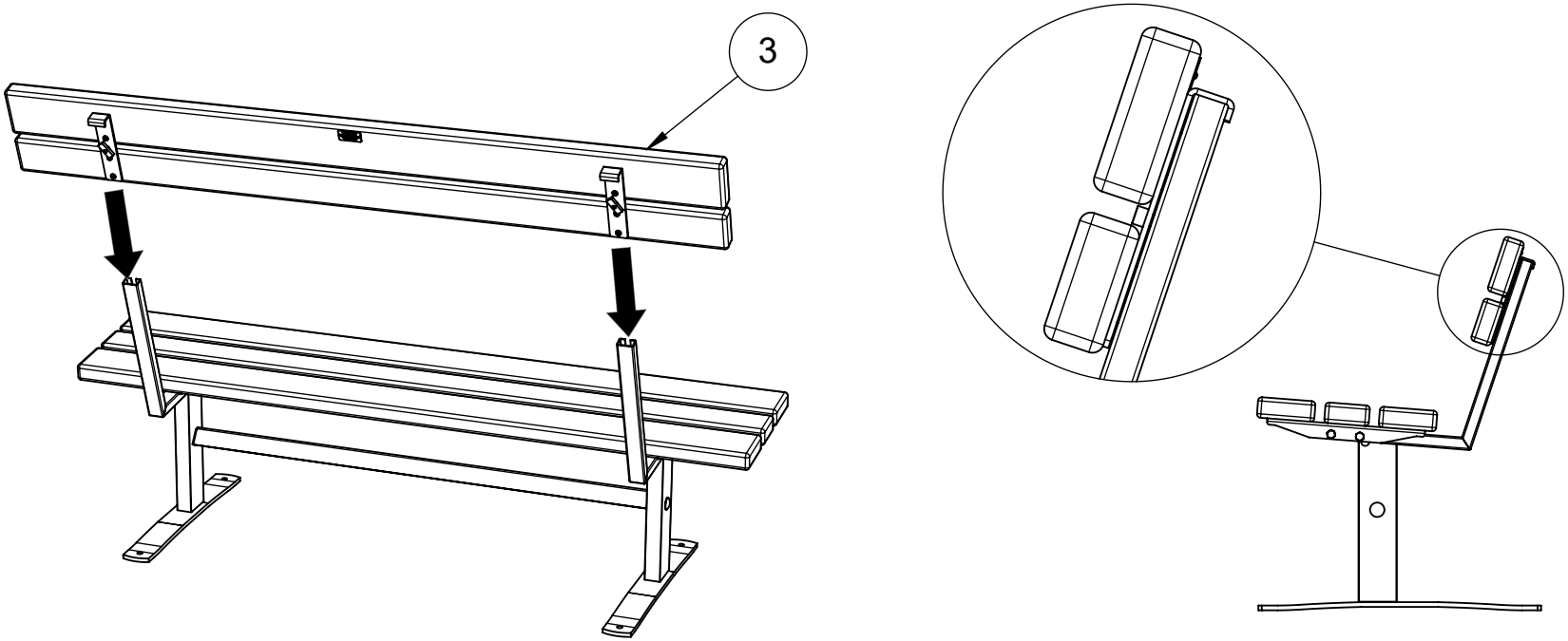

5

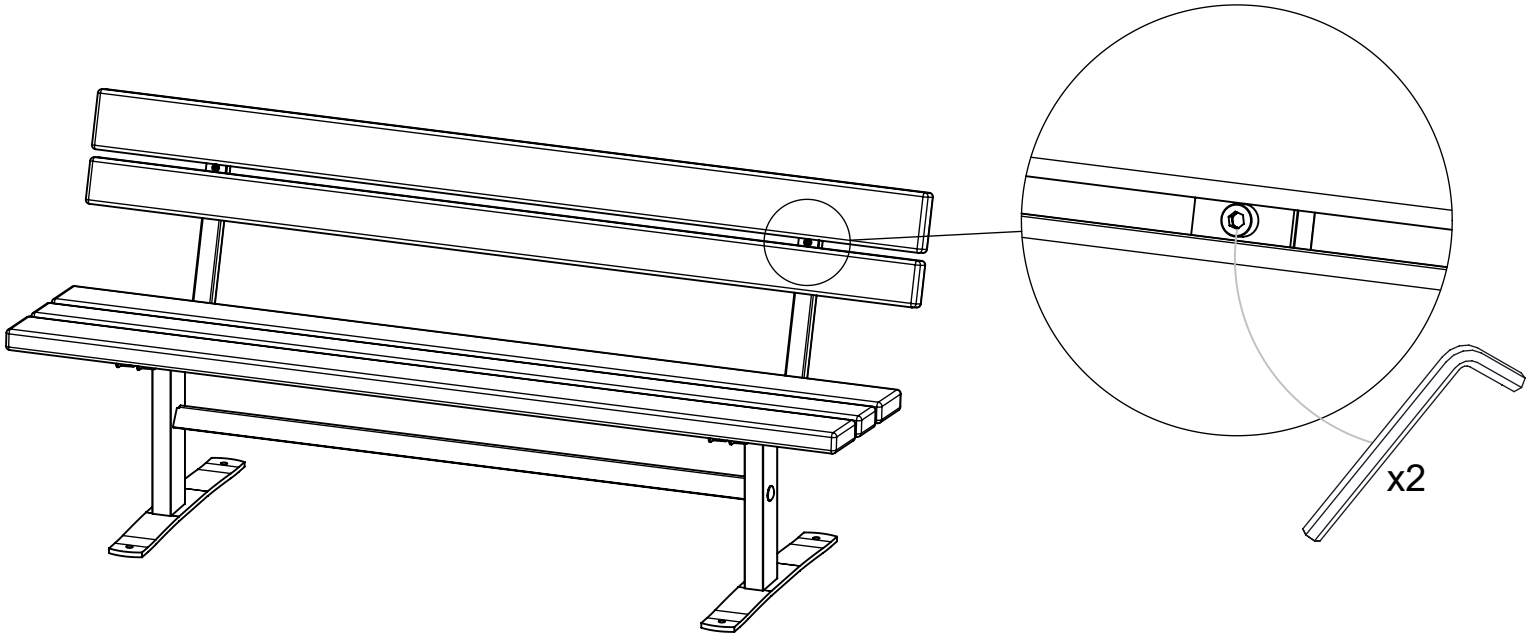

© Playpower inc
hags@hags.com
www.hags.com