HAGS® Tooteinfo



# Lühike seljatugi Rosenlund lehtpuu

## 8099555

Rosenlundi seljatugi on mitmekülgne lisand, mida saab hõlpsasti Rosenlundi pinkidele paigaldada, parandades nii vormi kui ka funktsiooni. Selle elegantse disainiga lisab seljatugi visuaalset atraktiivsust, parandades samal ajal oluliselt istumiskogemuse mugavust ja ohutust. See lihtne uuendus muudab pingi kutsuvamaks ja toetavamaks lõõgastumiskohaks, muutes selle ideaalseks täienduseks igasse keskkonda. See variant on lehtpuust halli metallviimistlusega.

1

Ei kohaldata

0 x 0

Lehtpuu / hall

Vanusevahemik

Kasutajate arv

Paigaldusaeg

Vaba langemiskõrgus EN1176

$m^2$

Löögiala EN1176

Ratastooliga ligipääsetav

Vajalik ruum

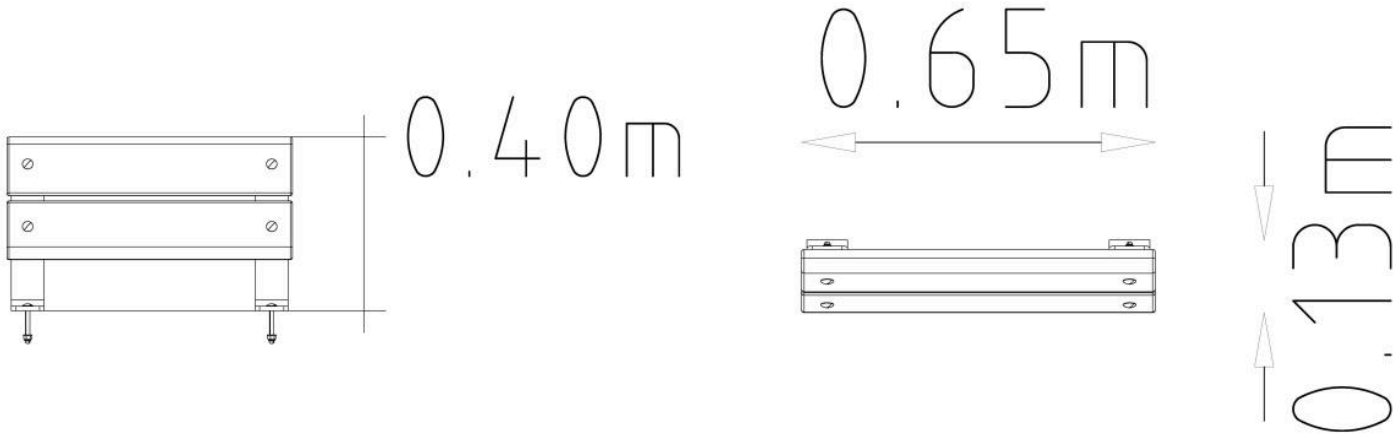


| Tehnilised andmed | |
|---|---|
| **Pikkus (mm):** | 650 mm |
| **Laius (mm):** | 130 mm |
| **Kõrgus (mm):** | 400 mm |
| **Netokaal:** | 13.38 kg |
| **Paigaldusaeg:** | 0.5 tundi |

## Ankurdamine

Ei kohaldata

# HAGS® Materjalid




**Konstruktsiooniteras**




**Kõrgsurvelaminaat (HPL)**




**Põhjamaa männipuit**




**FSC-sertifitseeritud lehtpuu**




**Termiliselt töödeldud Põhjamaade männipuit**




**Terasest südamikuga köis**




**Taaskasutatud plastik**




**Alumiinium**




**Kumm,**




**Kinnitused**

Lisateavet meie materjalide kohta leiate lehelt **Materjalid** jaotise **Meist** kaudu.

Lisateavet meie toodete garantiide kohta leiate lehelt **Garantiid** jaotise **Meist** kaudu.

**Palun pange tähele:** Need garantiid kehtivad ainult HAGS toodetele. Kolmandate osapoolte toodetel võivad olla oma eraldi garantiitingimused. Lisateabe saamiseks võtke meiega julgelt **ühendust.**




## Tere tulemast maailma HAGS

Soovime aidata inimestel kogeda elu HAGS-i moodi. Inspireerime kõiki põlvkondi avama oma kujutlusvõimet ja avastama maailma läbi mängu ja ühenduse. Püüame ühendada inimesi loodusega, et olla harmoonias. Aitame kogukondadel muutuda õnnelikumaks ja tervemaks läbi liikumise. Oleme pühendunud tagama ohutu ja lihtsa juurdepääsu paatidele ja merele, arendades kasutajasõbralikke ja tõhusaid dokkimissüsteeme.

### Kuid oota, meie lugu jätkub...

...saavutame need eesmärgid oma erakordse mänguvahendite valiku, olulise pargi- ja linnainventari ning suurepäraste spordi- ja treeningseadmete abil.

### HAGS sümbolite juhend

Meie tooted on märgistatud sümbolitega, mis näitavad kokkupanekuaega, soovitatavat vanust, kaasavat mängu, vaba langemiskõrgust, vajalikku ruumi jne. Vaadake allpool selles brošüüris kasutatud sümboleid.


Vanusevahemik


Kasutajate arv


Paigaldusaeg


Vaba langemiskõrgus EN1176



Löögiala EN1176


Ratastooliga ligipääsetav


Vajalik ruum

Lisateabe saamiseks kõigi meie suurepäraste toodete kohta, palun külastage
**www.hags.com**