

Baasmoodul Rosenlund

8098840

1

OM Maapealne

0 x 0

Sinine

Rosenlundi pool-Hexagon alusmoodul pakub mitmekülgset alust kohandatud vabaaja istumislahenduste loomiseks, mis sobivad igasse väliruumi. See moodulüksus võimaldab teil luua ainulaadse istmekonfiguratsiooni, lisades erinevaid pikendusmooduleid, seljatugesid ja kõrgendusmooduleid istme kõrguse reguleerimiseks. Täiustage paigutust istutuskastide, võrede ja Hexagon pikendustega disaini paindlikkuse tagamiseks. Rosenlundi alusmoodul ühendab stiili ja funktsionaalsuse, muutes selle ideaalseks valikuks parkidesse, väljakutele ja kogukonnaruumidesse, kus soovitakse luua kutsuvaid, kohandatavaid ja isikupärastatud istumislahendusi. Saadaval erinevates värvides, et sobituda Rosenlundi sarjaga. See variant on sinine.

Vanusevahemik | Kasutajate arv | Paigaldusaeg | Vaba langemiskõrgus EN1176 | Löögiala EN1176 | Ratastooliga ligipääsetav | Vajalik ruum

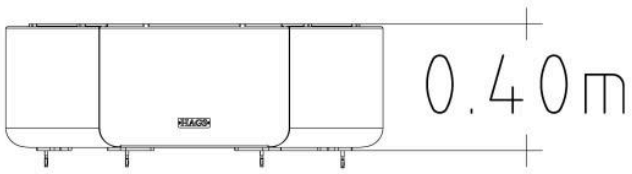

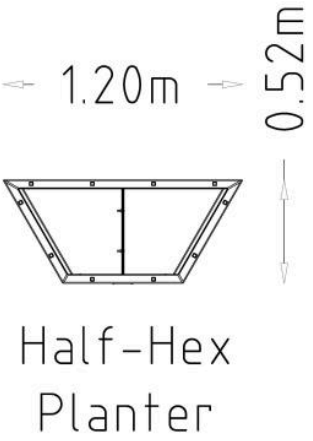

Tehnilised andmed	
Pikkus (mm):	1200 mm
Laius (mm):	520 mm
Kõrgus (mm):	400 mm
Netokaal:	38.11 kg
Paigaldusaeg:	0.5 tundi

Ankurdamine

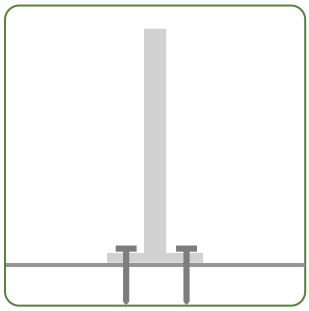

OM Maapealne

HAGS® Materjalid



Konstruktsiooniteras



Kõrgsurvelaminaat (HPL)



Põhjamaa männipuit



FSC-sertifitseeritud lehtpuu



Termiliselt töödeldud Põhjamaade männipuit



Terasest südamikuga köis



Taaskasutatud plastik



Alumiinium



Kumm,



Kinnitused

Lisateavet meie materjalide kohta leiate lehelt **Materjalid** jaotise **Meist** kaudu.

Lisateavet meie toodete garantiide kohta leiate lehelt **Garantiid** jaotise **Meist** kaudu.

Palun pange tähele: Need garantiid kehtivad ainult HAGS toodetele. Kolmandate osapoolte toodetel võivad olla oma eraldi garantiitingimused. Lisateabe saamiseks võtke meiega julgelt **ühendust.**



Tere tulemast maailma HAGS

Soovime aidata inimestel kogeda elu HAGS-i moodi. Inspireerime kõiki põlvkondi avama oma kujutlusvõimet ja avastama maailma läbi mängu ja ühenduse. Püüame ühendada inimesi loodusega, et olla harmoonias. Aitame kogukondadel muutuda õnnelikumaks ja tervemaks läbi liikumise. Oleme pühendunud tagama ohutu ja lihtsa juurdepääsu paatidele ja merele, arendades kasutajasõbralikke ja tõhusaid dokkimissüsteeme.

Kuid oota, meie lugu jätkub...

...saavutame need eesmärgid oma erakordse mänguvahendite valiku, olulise pargi- ja linnainventari ning suurepäraste spordi- ja treeningseadmete abil.

HAGS sümbolite juhend

Meie tooted on märgistatud sümbolitega, mis näitavad kokkupanekuaega, soovitatavat vanust, kaasavat mängu, vaba langemiskõrgust, vajalikku ruumi jne. Vaadake allpool selles brošüüris kasutatud sümboleid.


Vanusevahemik


Kasutajate arv


Paigaldusaeg


Vaba langemiskõrgus EN1176



Löögiala EN1176


Ratastooliga ligipääsetav


Vajalik ruum

Lisateabe saamiseks kõigi meie suurepäraste toodete kohta, palun külastage
www.hags.com