HAGS® Tooteinfo



Baarimööbel Sofiero

8077452

3

4

OM Maapealne

0 x 0

Koorepruun/Must

Sofiero välistingimustes kasutatav baarimööbli komplekt ühendab elegantsi ja vastupidavuse, mistõttu sobib see ideaalselt igasse parki, välistingimustes kasutatavasse söögituba või ühisruumi. See komplekt, mis on valmistatud kvaliteetsest puidust ja millel on elegantne must raam, sisaldab baarilaua ja sobivaid taburete, mis kutsuvad külastajaid kokku, suhtlema ja lõõgastuma. Sofiero baarimööbli komplekt lisab välistingimustesse stiili ja funktsionaalsust, luues kaasaegse ja kutsuva ruumi ühenduse suhtlemiseks ja naudinguks. Ostke kogu komplekt laua ja nelja tooliga või osad eraldi. Disainer: Jan Wickelgren, HAGS. Sellel variandil on maapinnast kõrgem kinnitus, koorekarva puit ja must metallraam.

Vanusevahemik | Kasutajate arv | Paigaldusaeg | Vaba langemiskõrgus EN1176 | Löögiala EN1176 | Ratastooliga ligipääsetav | Vajalik ruum

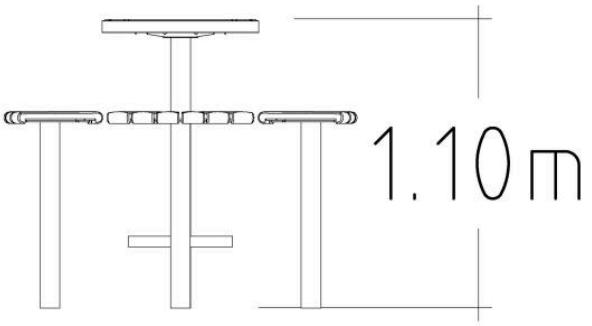



Tehnilised andmed	
Pikkus (mm):	1350 mm
Laius (mm):	1350 mm
Kõrgus (mm):	1100 mm
Netokaal:	57.9 kg
Paigaldusaeg:	2.5 tundi

Ankurdamine

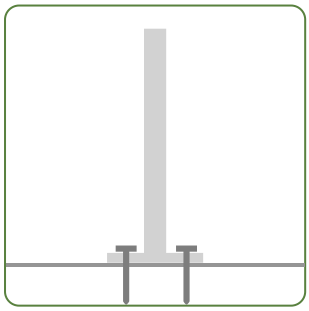

OM Maapealne

HAGS® Materjalid



Konstruktsiooniteras



Kõrgsurvelaminaat (HPL)



Põhjamaa männipuit



FSC-sertifitseeritud lehtpuu



Termiliselt töödeldud Põhjamaade männipuit



Terasest südamikuga köis



Taaskasutatud plastik



Alumiinium



Kumm,



Kinnitused

Lisateavet meie materjalide kohta leiate lehelt **Materjalid** jaotise **Meist** kaudu.

Lisateavet meie toodete garantiide kohta leiate lehelt **Garantiid** jaotise **Meist** kaudu.

Palun pange tähele: Need garantiid kehtivad ainult HAGS toodetele. Kolmandate osapoolte toodetel võivad olla oma eraldi garantiitingimused. Lisateabe saamiseks võtke meiega julgelt **ühendust.**



Tere tulemast maailma HAGS

Soovime aidata inimestel kogeda elu HAGS-i moodi. Inspireerime kõiki põlvkondi avama oma kujutlusvõimet ja avastama maailma läbi mängu ja ühenduse. Püüame ühendada inimesi loodusega, et olla harmoonias. Aitame kogukondadel muutuda õnnelikumaks ja tervemaks läbi liikumise. Oleme pühendunud tagama ohutu ja lihtsa juurdepääsu paatidele ja merele, arendades kasutajasõbralikke ja tõhusaid dokkimissüsteeme.

Kuid oota, meie lugu jätkub...

...saavutame need eesmärgid oma erakordse mänguvahendite valiku, olulise pargi- ja linnainventari ning suurepäraste spordi- ja treeningseadmete abil.

HAGS sümbolite juhend

Meie tooted on märgistatud sümbolitega, mis näitavad kokkupanekuaega, soovitatavat vanust, kaasavat mängu, vaba langemiskõrgust, vajalikku ruumi jne. Vaadake allpool selles brošüüris kasutatud sümboleid.


Vanusevahemik


Kasutajate arv


Paigaldusaeg


Vaba langemiskõrgus EN1176



Löögiala EN1176


Ratastooliga ligipääsetav


Vajalik ruum

Lisateabe saamiseks kõigi meie suurepäraste toodete kohta, palun külastage
www.hags.com