

Pargipink Rosenlund

8077096

1

3

OM Maapealne

0 x 0

Hall

Rosenlundi pargipink seljatoega pakub modulaarset mitmekülgsust, võimaldades luua kohandatud istumislahendusi parkides, jalakäijate teedel ja muudes kogukonnaruumides. Rosenlundi mööblisarja osana saab seda pargipinki kasutada eraldi või kombineerida teiste Rosenlundi elementidega, sealhulgas Hexagon istumiselementide, laudade ja pikendustega, et moodustada teie ruumile ja disainieelistustele kohandatud unikaalseid istumislahendusi. Oma minimalistliku ja eristuva disaini ning vastupidava konstruktsiooniga pakub Rosenlundi pargipink praktilist ja kutsuvat istumislahendust, rikastades väliskeskkondi nii funktsionaalsuse kui ka stiiliga. Saadaval erinevates värvitoonides, mis sobivad Rosenlundi sarjaga. See variant on hall. Käetoed müüakse eraldi.

Vanusevahemik | Kasutajate arv | Paigaldusaeg | Vaba langemiskõrgus EN1176 | Löögiala EN1176 | Ratastooliga ligipääsetav | Vajalik ruum

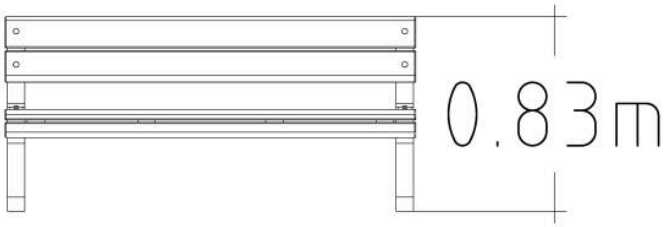

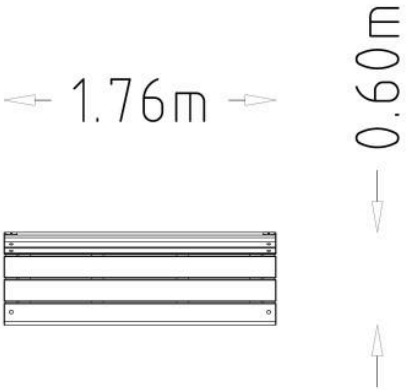

Tehnilised andmed	
Pikkus (mm):	1760 mm
Laius (mm):	600 mm
Kõrgus (mm):	830 mm
Netokaal:	63.5 kg
Paigaldusaeg:	1 tundi

Ankurdamine

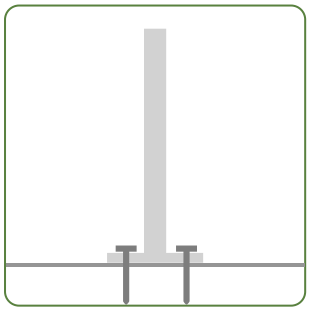

OM Maapealne

HAGS® Jätkusuutlikkus

8077096: Rosenlundi pargipink



Taaskasutatud: Valmistatud materjalidest, mida on töödeldud ja taaskasutatud, mitte ära visatud.

Taaskasutatav: Saab koguda, töödelda ja muuta uuteks toodeteks, selle asemel et muutuda jäätmeteks.

Taastuv: Pärineb looduslikest allikatest, mis aja jooksul taastuvad, näiteks säästvalt raiutud puit.

Läbipaistvus on HAGS-i jaoks võtmetähtsusega. Meie materjalid pärinevad erinevatelt tarnijatelt, seetõttu on ringlussevõetud, taaskasutatavate ja taastuvate materjalide protsendid näidatud materjalides kasutatud maksimaalsete võimalike väärtustena. Kuna hangime üha säästvamaid materjale, need numbrid muutuvad.

Materjal	kg	%	Taaskasutatud	Taaskasutatav	Taastuv
Alumiinium	0.002	0	0%*	100%	0%
Mänd	25.626	39.67	0%	100%	100%
Pulbervärvitud polüester	0.207	0.32	0%	0%	0%
Roostevaba teras	0.117	0.18	90%	100%	0%
Töötlemata teras	37.438	57.95	69%	100%	0%
Märg värv puidule	0.751	1.16	0%	0%	0%
Tsink (elektrotsingitud)	0.017	0.03	0%	100%	0%
Tsink (kuumtsingitud)	0.447	0.69	70%	100%	0%
	65 kg	**100%**			

*Kasutame REDUXA-t, kvaliteetset, sertifitseeritud **madala süsinikusisaldusega alumiiniumi**, mis on toodetud taastuvenergia (peamiselt hüdro- ja tuuleenergia) abil. Selle süsiniku jalajälg on **maksimaalselt 4,0 kg CO_2 1 kg alumiiniumi kohta**, mis on umbes veerand globaalsest keskmisest (umbes 16 kg CO_2 1 kg kohta). See on toodetud puhta energia ning moodsate, energiatõhusate tehnoloogiate abil.

HAGS® Materjalid



Konstruktsiooniteras



Kõrgsurvelaminaat (HPL)



Põhjamaa männipuit



FSC-sertifitseeritud lehtpuu



Termiliselt töödeldud Põhjamaade männipuit



Terasest südamikuga köis



Taaskasutatud plastik



Alumiinium



Kumm,



Kinnitused

Lisateavet meie materjalide kohta leiate lehelt **Materjalid** jaotise **Meist** kaudu.

Lisateavet meie toodete garantiide kohta leiate lehelt **Garantiid** jaotise **Meist** kaudu.

Palun pange tähele: Need garantiid kehtivad ainult HAGS toodetele. Kolmandate osapoolte toodetel võivad olla oma eraldi garantiitingimused. Lisateabe saamiseks võtke meiega julgelt **ühendust.**



Tere tulemast maailma HAGS

Soovime aidata inimestel kogeda elu HAGS-i moodi. Inspireerime kõiki põlvkondi avama oma kujutlusvõimet ja avastama maailma läbi mängu ja ühenduse. Püüame ühendada inimesi loodusega, et olla harmoonias. Aitame kogukondadel muutuda õnnelikumaks ja tervemaks läbi liikumise. Oleme pühendunud tagama ohutu ja lihtsa juurdepääsu paatidele ja merele, arendades kasutajasõbralikke ja tõhusaid dokkimissüsteeme.

Kuid oota, meie lugu jätkub...

...saavutame need eesmärgid oma erakordse mänguvahendite valiku, olulise pargi- ja linnainventari ning suurepäraste spordi- ja treeningseadmete abil.

HAGS sümbolite juhend

Meie tooted on märgistatud sümbolitega, mis näitavad kokkupanekuaega, soovitatavat vanust, kaasavat mängu, vaba langemiskõrgust, vajalikku ruumi jne. Vaadake allpool selles brošüüris kasutatud sümboleid.


Vanusevahemik


Kasutajate arv


Paigaldusaeg


Vaba langemiskõrgus EN1176



Löögiala EN1176


Ratastooliga ligipääsetav


Vajalik ruum

Lisateabe saamiseks kõigi meie suurepäraste toodete kohta, palun külastage
www.hags.com