HAGS® Tooteinfo



Laud Ekeby

8064369

1

6

CC Kohapeal valatud

0 x 0

Tsingitud
, ringlussevõetud plast/tsingitud

Ekeby laud on vastupidav välilaud, mis on loodud täiendama Ekeby sarja pinke ja pargipinke. Oma ajatu disainiga sobib see laud sujuvalt parkidesse, sisehoovidesse, kooliõuedesse või linnaruumidesse. Valmistatud kvaliteetsetest materjalidest, pakub see erakordset vastupidavust ilmastikule ja kulumisele, tagades pikaajalise kasutuse. See variant on kohapeal valatava kinnitusega, valmistatud taaskasutatud plastikust ja tsingitud metalljalgadega.

Vanusevahemik

Kasutajate arv

Paigaldusaeg

Vaba langemiskõrgus EN1176

m^2 Löögiala EN1176

Ratastooliga ligipääsetav

Vajalik ruum

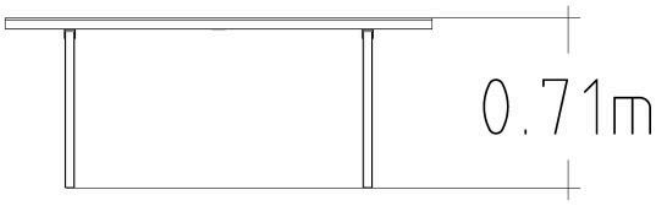

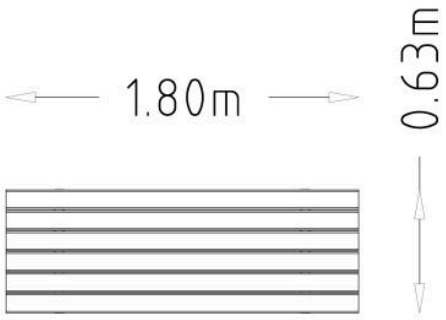

Table EKEBY

Tehnilised andmed	
Pikkus (mm):	1800 mm
Laius (mm):	630 mm
Kõrgus (mm):	710 mm
Netokaal:	65.59 kg
Paigaldusaeg:	0.5 tundi

Ankurdamine

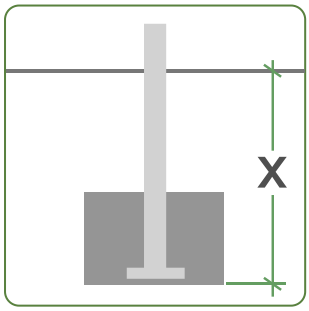

CC Kohapeal valatud

HAGS® Materjalid



Konstruktsiooniteras



Kõrgsurvelaminaat (HPL)



Põhjamaa männipuit



FSC-sertifitseeritud lehtpuu



Termiliselt töödeldud Põhjamaade männipuit



Terasest südamikuga köis



Taaskasutatud plastik



Alumiinium



Kumm,



Kinnitused

Lisateavet meie materjalide kohta leiate lehelt **Materjalid** jaotise **Meist** kaudu.

Lisateavet meie toodete garantiide kohta leiate lehelt **Garantiid** jaotise **Meist** kaudu.

Palun pange tähele: Need garantiid kehtivad ainult HAGS toodetele. Kolmandate osapoolte toodetel võivad olla oma eraldi garantiitingimused. Lisateabe saamiseks võtke meiega julgelt **ühendust.**



Tere tulemast maailma HAGS

Soovime aidata inimestel kogeda elu HAGS-i moodi. Inspireerime kõiki põlvkondi avama oma kujutlusvõimet ja avastama maailma läbi mängu ja ühenduse. Püüame ühendada inimesi loodusega, et olla harmoonias. Aitame kogukondadel muutuda õnnelikumaks ja tervemaks läbi liikumise. Oleme pühendunud tagama ohutu ja lihtsa juurdepääsu paatidele ja merele, arendades kasutajasõbralikke ja tõhusaid dokkimissüsteeme.

Kuid oota, meie lugu jätkub...

...saavutame need eesmärgid oma erakordse mänguvahendite valiku, olulise pargi- ja linnainventari ning suurepäraste spordi- ja treeningseadmete abil.

HAGS sümbolite juhend

Meie tooted on märgistatud sümbolitega, mis näitavad kokkupanekuaega, soovitatavat vanust, kaasavat mängu, vaba langemiskõrgust, vajalikku ruumi jne. Vaadake allpool selles brošüüris kasutatud sümboleid.


Vanusevahemik


Kasutajate arv


Paigaldusaeg


Vaba langemiskõrgus EN1176



Löögiala EN1176


Ratastooliga ligipääsetav


Vajalik ruum

Lisateabe saamiseks kõigi meie suurepäraste toodete kohta, palun külastage
www.hags.com