HAGS® Tooteinfo



Pergola

8063266

7

S Süvistatav vundament

0 x 0

Barkbrown „
“ 1 tükk

HAGS pergola on stiilne ja funktsionaalne väliskonstruktsioon, mis on loodud parkide, radade ja kogukonnaruumide täiustamiseks. See pakub varjulisi istumisaladeid, muutes selle ideaalseks lõõgastumiseks ja sotsiaalseteks kogunemisteks. Saadaval koorepruunina, saab seda pergolat kombineerida teiste HAGS välismööbliga, et luua kutsuvaid sotsiaalruume, mis sulanduvad hästi looduskeskkonda. Ideaalne välise esteetika parandamiseks, pakkudes samal ajal mugavat, varjulist kogunemiskohta igas vanuses inimestele. Sellel variandil on 1 sektsioon.

Vanusevahemik | Kasutajate arv | Paigaldusaeg | Vaba langemiskõrgus EN1176 | Löögiala EN1176 | Ratastooliga ligipääsetav | Vajalik ruum

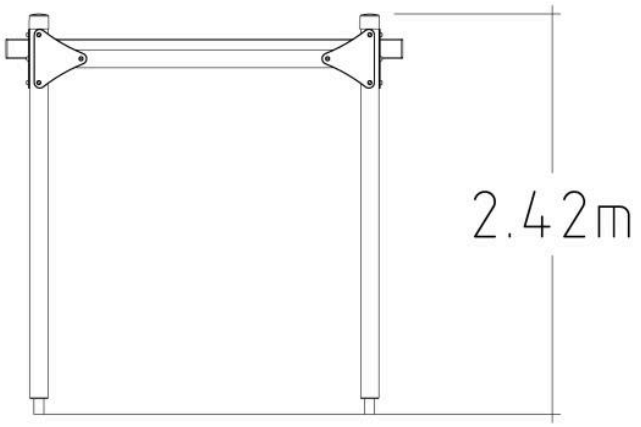

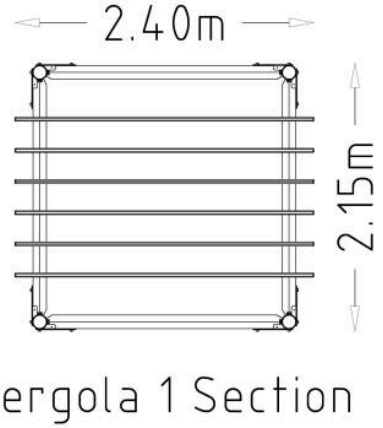

Tehnilised andmed	
Pikkus (mm):	2400 mm
Laius (mm):	2150 mm
Kõrgus (mm):	2420 mm
Netokaal:	270 kg
Paigaldusaeg:	7 tundi

Ankurdamine

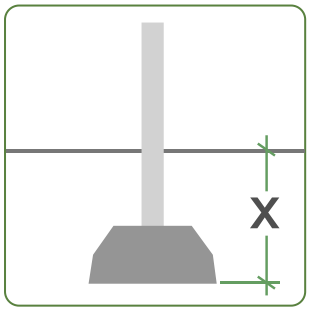

S Süvistatav vundament

HAGS® Jätkusuutlikkus

8063266: Pergola



Taaskasutatud: Valmistatud materjalidest, mida on töödeldud ja taaskasutatud, mitte ära visatud.

Taaskasutatav: Saab koguda, töödelda ja muuta uuteks toodeteks, selle asemel et muutuda jäätmeteks.

Taastuv: Pärineb looduslikest allikatest, mis aja jooksul taastuvad, näiteks säästvalt raiutud puit.

Läbipaistvus on HAGS-i jaoks võtmetähtsusega. Meie materjalid pärinevad erinevatelt tarnijatelt, seetõttu on ringlussevõetud, taaskasutatavate ja taastuvate materjalide protsendid näidatud materjalides kasutatud maksimaalsete võimalike väärtustena. Kuna hangime üha säästvamaid materjale, need numbrid muutuvad.

Materjal	kg	%	Taaskasutatud	Taaskasutatav	Taastuv
Betoon	118	43.4	0%	0%	0%
HPL	5.84	2.15	66%	0%	66%*
Mänd	114.331	42.05	0%	100%	100%
Polüamiid (PA)	2.144	0.79	0%	100%	0%
Polüetüleen (PE)	0.108	0.04	100%	100%	0%
Pulbervärvitud polüester	0.233	0.09	0%	0%	0%
Töötlemata teras	21.681	7.97	69%	100%	0%
Märg värv puidule	9.378	3.45	0%	0%	0%
Tsink (elektrotsingitud)	0.02	0.01	0%	100%	0%
Tsink (kuumtsingitud)	0.168	0.06	70%	100%	0%
	272 kg	**100%**			

*HPL-i südamiku taastuv protsent on valmistatud paberist ja on biolagunev

HAGS® Materjalid



Konstruktsiooniteras



Kõrgsurvelaminaat (HPL)



Põhjamaa männipuit



FSC-sertifitseeritud lehtpuu



Termiliselt töödeldud Põhjamaade männipuit



Terasest südamikuga köis



Taaskasutatud plastik



Alumiinium



Kumm,



Kinnitused

Lisateavet meie materjalide kohta leiate lehelt **Materjalid** jaotise **Meist** kaudu.

Lisateavet meie toodete garantiide kohta leiate lehelt **Garantiid** jaotise **Meist** kaudu.

Palun pange tähele: Need garantiid kehtivad ainult HAGS toodetele. Kolmandate osapoolte toodetel võivad olla oma eraldi garantiitingimused. Lisateabe saamiseks võtke meiega julgelt **ühendust.**



Tere tulemast maailma HAGS

Soovime aidata inimestel kogeda elu HAGS-i moodi. Inspireerime kõiki põlvkondi avama oma kujutlusvõimet ja avastama maailma läbi mängu ja ühenduse. Püüame ühendada inimesi loodusega, et olla harmoonias. Aitame kogukondadel muutuda õnnelikumaks ja tervemaks läbi liikumise. Oleme pühendunud tagama ohutu ja lihtsa juurdepääsu paatidele ja merele, arendades kasutajasõbralikke ja tõhusaid dokkimissüsteeme.

Kuid oota, meie lugu jätkub...

...saavutame need eesmärgid oma erakordse mänguvahendite valiku, olulise pargi- ja linnainventari ning suurepäraste spordi- ja treeningseadmete abil.

HAGS sümbolite juhend

Meie tooted on märgistatud sümbolitega, mis näitavad kokkupanekuaega, soovitatavat vanust, kaasavat mängu, vaba langemiskõrgust, vajalikku ruumi jne. Vaadake allpool selles brošüüris kasutatud sümboleid.


Vanusevahemik


Kasutajate arv


Paigaldusaeg


Vaba langemiskõrgus EN1176



Löögiala EN1176


Ratastooliga ligipääsetav


Vajalik ruum

Lisateabe saamiseks kõigi meie suurepäraste toodete kohta, palun külastage
www.hags.com