HAGS® Tooteinfo



Pink Gripsholm

8037162

1

3

FS Vabaltseisev

0 x 0

Koorepruun/Must

Gripsholmi pink ilma seljatoeta toob välialadele stiilse, klassikalise võlu, muutes selle ideaalseks ajaloo- ja pärandirohketesse paikadesse. See pink, mis on loodud kaunilt vananema, sobib igas vanuses ja võimetega kasutajatele, tagades mugavuse ja ligipääsetavuse. Gripsholmi sarja kuulub ka seljatoega pargipink ja laud, mis võimaldab luua ühtse ja kutsuva istumisala. Selle ajatu välimus täiustab parke, kõnniteid ja kogukonna alasid, sulandudes igasse keskkonda. Disaininud Jan Wickelgren HAGS-ile. See pink on iseseisev.

Vanusevahemik | Kasutajate arv | Paigaldusaeg | Vaba langemiskõrgus EN1176 | Löögiala EN1176 | Ratastooliga ligipääsetav | Vajalik ruum

HAGS® Tehniline teave

8037162: Gripsholmi pink

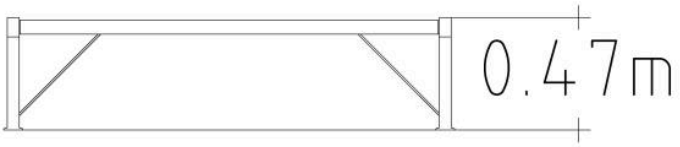

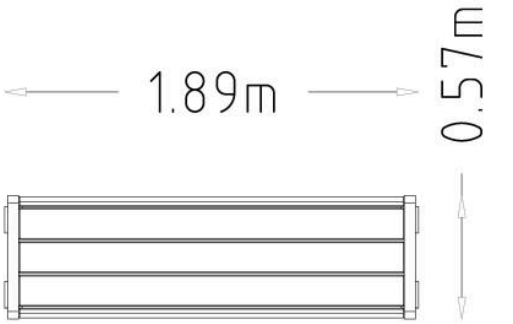

Park Bench GRIPSHOLM

Tehnilised andmed	
Pikkus (mm):	1890 mm
Laius (mm):	570 mm
Kõrgus (mm):	470 mm
Netokaal:	68 kg
Paigaldusaeg:	0.5 tundi

Ankurdamine

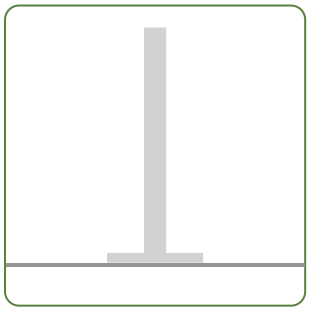

FS Vabaltseisev

HAGS® Jätkusuutlikkus

8037162: Gripsholmi pink



Taaskasutatud: Valmistatud materjalidest, mida on töödeldud ja taaskasutatud, mitte ära visatud.

Taaskasutatav: Saab koguda, töödelda ja muuta uuteks toodeteks, selle asemel et muutuda jäätmeteks.

Taastuv: Pärineb looduslikest allikatest, mis aja jooksul taastuvad, näiteks säästvalt raiutud puit.

Läbipaistvus on HAGS-i jaoks võtmetähtsusega. Meie materjalid pärinevad erinevatelt tarnijatelt, seetõttu on ringlussevõetud, taaskasutatavate ja taastuvate materjalide protsendid näidatud materjalides kasutatud maksimaalsete võimalike väärtustena. Kuna hangime üha säästvamaid materjale, need numbrid muutuvad.

Materjal	kg	%	Taaskasutatud	Taaskasutatav	Taastuv
Malm	54	66.07	10%	100%	0%
Mänd	19.914	24.36	0%	100%	100%
Vineer	0.346	0.42	0%	100%	100%
Polüamiid (PA)	0.016	0.02	0%	100%	0%
Pulbervärvitud polüester	0.227	0.28	0%	0%	0%
Töötlemata teras	4.254	5.2	69%	100%	0%
Märg värv puidule	2.971	3.64	0%	0%	0%
Tsink (elektrotsingitud)	0.005	0.01	0%	100%	0%
Tsink (kuumtsingitud)	0.001	0	70%	100%	0%
	82 kg	**100%**			

HAGS® Materjalid



Konstruktsiooniteras



Kõrgsurvelaminaat (HPL)



Põhjamaa männipuit



FSC-sertifitseeritud lehtpuu



Termiliselt töödeldud Põhjamaade männipuit



Terasest südamikuga köis



Taaskasutatud plastik



Alumiinium



Kumm,



Kinnitused

Lisateavet meie materjalide kohta leiate lehelt **Materjalid** jaotise **Meist** kaudu.

Lisateavet meie toodete garantiide kohta leiate lehelt **Garantiid** jaotise **Meist** kaudu.

Palun pange tähele: Need garantiid kehtivad ainult HAGS toodetele. Kolmandate osapoolte toodetel võivad olla oma eraldi garantiitingimused. Lisateabe saamiseks võtke meiega julgelt **ühendust.**



Tere tulemast maailma HAGS

Soovime aidata inimestel kogeda elu HAGS-i moodi. Inspireerime kõiki põlvkondi avama oma kujutlusvõimet ja avastama maailma läbi mängu ja ühenduse. Püüame ühendada inimesi loodusega, et olla harmoonias. Aitame kogukondadel muutuda õnnelikumaks ja tervemaks läbi liikumise. Oleme pühendunud tagama ohutu ja lihtsa juurdepääsu paatidele ja merele, arendades kasutajasõbralikke ja tõhusaid dokkimissüsteeme.

Kuid oota, meie lugu jätkub...

...saavutame need eesmärgid oma erakordse mänguvahendite valiku, olulise pargi- ja linnainventari ning suurepäraste spordi- ja treeningseadmete abil.

HAGS sümbolite juhend

Meie tooted on märgistatud sümbolitega, mis näitavad kokkupanekuaega, soovitatavat vanust, kaasavat mängu, vaba langemiskõrgust, vajalikku ruumi jne. Vaadake allpool selles brošüüris kasutatud sümboleid.


Vanusevahemik


Kasutajate arv


Paigaldusaeg


Vaba langemiskõrgus EN1176



Löögiala EN1176


Ratastooliga ligipääsetav


Vajalik ruum

Lisateabe saamiseks kõigi meie suurepäraste toodete kohta, palun külastage
www.hags.com