HAGS® Tooteinfo



Laud City Form

8037065

1

6

CC Kohapeal valatud

0 x 0

Koorepruun/Must

Osana mitmekülgsest City Form mööblisarjast võimaldab see laud luua kohandatud mööblikombinatsioone, mis on kohandatud teie keskkonnale ja vajadustele. Koorepruuni männiplaadi ja musta raamiga pakub see ajatut esteetikat, mis sobib parkidesse, sisehoovidesse ja muudesse avalikesse kohtadesse. Vastupidav ja stiilne, laud City Form sobib suurepäraselt kogukondlike sidemete loomiseks jagatud väliruumides. Sellel variandil on kohapeal valatud kinnitus.

Vanusevahemik | Kasutajate arv | Paigaldusaeg | Vaba langemiskõrgus EN1176 | Löögiala EN1176 | Ratastooliga ligipääsetav | Vajalik ruum

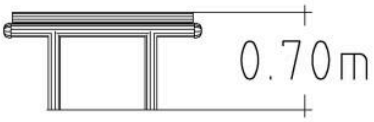

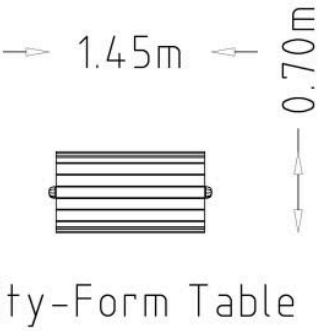

Tehnilised andmed	
Pikkus (mm):	1450 mm
Laius (mm):	700 mm
Kõrgus (mm):	700 mm
Netokaal:	44 kg
Paigaldusaeg:	0.5 tundi

Ankurdamine

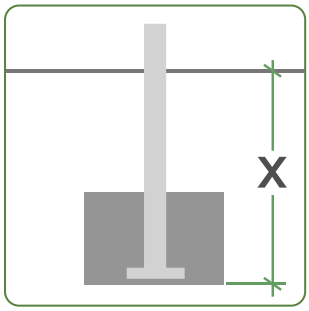

CC Kohapeal valatud

HAGS® Jätkusuutlikkus

8037065: Tabel City Form



Taaskasutatud: Valmistatud materjalidest, mida on töödeldud ja taaskasutatud, mitte ära visatud.

Taaskasutatav: Saab koguda, töödelda ja muuta uuteks toodeteks, selle asemel et muutuda jäätmeteks.

Taastuv: Pärineb looduslikest allikatest, mis aja jooksul taastuvad, näiteks säästvalt raiutud puit.

Läbipaistvus on HAGS-i jaoks võtmetähtsusega. Meie materjalid pärinevad erinevatelt tarnijatelt, seetõttu on ringlussevõetud, taaskasutatavate ja taastuvate materjalide protsendid näidatud materjalides kasutatud maksimaalsete võimalike väärtustena. Kuna hangime üha säästvamaid materjale, need numbrid muutuvad.

Materjal	kg	%	Taaskasutatud	Taaskasutatav	Taastuv
Alumiinium	0.344	0.65	0%*	100%	0%
Mänd	18.018	34.26	0%	100%	100%
Polüamiid (PA)	0.004	0.01	0%	100%	0%
Polüetüleen (PE)	0.002	0	100%	100%	0%
Pulbervärvitud polüester	0.568	1.08	0%	0%	0%
Roostevaba teras	0.113	0.21	90%	100%	0%
Töötlemata teras	30.637	58.25	69%	100%	0%
Märg värv puidule	2.29	4.35	0%	0%	0%
Tsink (elektrotsingitud)	0.054	0.1	0%	100%	0%
Tsink (kuumtsingitud)	0.568	1.08	70%	100%	0%
	53 kg	**100%**			

*Kasutame REDUXA-t, kvaliteetset, sertifitseeritud **madala süsinikusisaldusega alumiiniumi**, mis on toodetud taastuvenergia (peamiselt hüdro- ja tuuleenergia) abil. Selle süsiniku jalajälg on **maksimaalselt 4,0 kg CO_2 1 kg alumiiniumi kohta**, mis on umbes veerand globaalsest keskmisest (umbes 16 kg CO_2 1 kg kohta). See on toodetud puhta energia ning moodsate, energiatõhusate tehnoloogiate abil.

HAGS® Materjalid



Konstruktsiooniteras



Kõrgsurvelaminaat (HPL)



Põhjamaa männipuit



FSC-sertifitseeritud lehtpuu



Termiliselt töödeldud Põhjamaade männipuit



Terasest südamikuga köis



Taaskasutatud plastik



Alumiinium



Kumm,



Kinnitused

Lisateavet meie materjalide kohta leiate lehelt **Materjalid** jaotise **Meist** kaudu.

Lisateavet meie toodete garantiide kohta leiate lehelt **Garantiid** jaotise **Meist** kaudu.

Palun pange tähele: Need garantiid kehtivad ainult HAGS toodetele. Kolmandate osapoolte toodetel võivad olla oma eraldi garantiitingimused. Lisateabe saamiseks võtke meiega julgelt **ühendust.**



Tere tulemast maailma HAGS

Soovime aidata inimestel kogeda elu HAGS-i moodi. Inspireerime kõiki põlvkondi avama oma kujutlusvõimet ja avastama maailma läbi mängu ja ühenduse. Püüame ühendada inimesi loodusega, et olla harmoonias. Aitame kogukondadel muutuda õnnelikumaks ja tervemaks läbi liikumise. Oleme pühendunud tagama ohutu ja lihtsa juurdepääsu paatidele ja merele, arendades kasutajasõbralikke ja tõhusaid dokkimissüsteeme.

Kuid oota, meie lugu jätkub...

...saavutame need eesmärgid oma erakordse mänguvahendite valiku, olulise pargi- ja linnainventari ning suurepäraste spordi- ja treeningseadmete abil.

HAGS sümbolite juhend

Meie tooted on märgistatud sümbolitega, mis näitavad kokkupanekuaega, soovitatavat vanust, kaasavat mängu, vaba langemiskõrgust, vajalikku ruumi jne. Vaadake allpool selles brošüüris kasutatud sümboleid.


Vanusevahemik


Kasutajate arv


Paigaldusaeg


Vaba langemiskõrgus EN1176



Löögiala EN1176


Ratastooliga ligipääsetav


Vajalik ruum

Lisateabe saamiseks kõigi meie suurepäraste toodete kohta, palun külastage
www.hags.com