HAGS® Tooteinfo



Pargipink Stockholm

8027178

1

FS Vabaltseisev

0 x 0

Roheline/Tsingitud

Stockholmi pargipink seljatoega on ajatu lisand promenaadidele, väljakutele ja parkidesse, pakkudes nii stiili kui ka praktilisust. Selle virnastatav disain muudab selle transportimise ja hoiustamise lihtsaks, samas kui elegantne iste ja sihvakas raam lisavad igale väliskeskkonnale dekoratiivset võlu. Valikuline ergonoomilise disainiga käetugi pakub lisamugavust ja tuge, muutes selle klassikalise pingi kutsuvaks valikuks kogukonnaruumidesse. See variant on iseseisev, roheline tsingitud metallraamiga.

Vanusevahemik | Kasutajate arv | Paigaldusaeg | Vaba langemiskõrgus EN1176 | Löögiala EN1176 | Ratastooliga ligipääsetav | Vajalik ruum

HAGS® Tehniline teave

8027178: Stockholmi pargipink

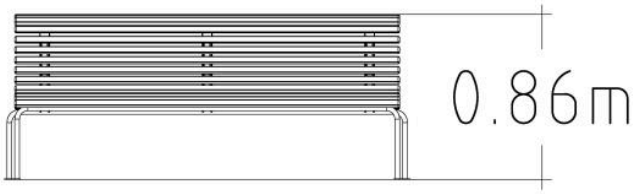

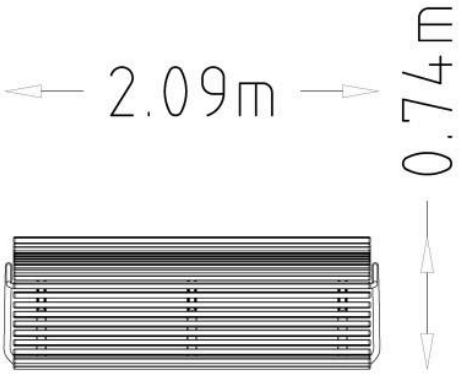

Tehnilised andmed	
Pikkus (mm):	2090 mm
Laius (mm):	740 mm
Kõrgus (mm):	860 mm
Netokaal:	36 kg
Paigaldusaeg:	0.2 tundi

Ankurdamine

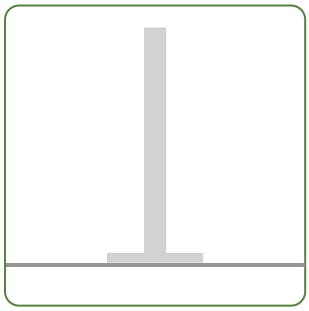

FS Vabaltseisev

HAGS® Jätkusuutlikkus

8027178: Stockholmi pargipink



Taaskasutatud: Valmistatud materjalidest, mida on töödeldud ja taaskasutatud, mitte ära visatud.

Taaskasutatav: Saab koguda, töödelda ja muuta uuteks toodeteks, selle asemel et muutuda jäätmeteks.

Taastuv: Pärineb looduslikest allikatest, mis aja jooksul taastuvad, näiteks säästvalt raiutud puit.

Läbipaistvus on HAGS-i jaoks võtmetähtsusega. Meie materjalid pärinevad erinevatelt tarnijatelt, seetõttu on ringlussevõetud, taaskasutatavate ja taastuvate materjalide protsendid näidatud materjalides kasutatud maksimaalsete võimalike väärtustena. Kuna hangime üha säästvamaid materjale, need numbrid muutuvad.

Materjal	kg	%	Taaskasutatud	Taaskasutatav	Taastuv
Mänd	31.6	63.47	0%	100%	100%
Polüester	0.001	0	0%	0%	0%
Roostevaba teras	0.003	0.01	90%	100%	0%
Töötlemata teras	17.119	34.38	69%	100%	0%
Tsink (kuumtsingitud)	1.067	2.14	70%	100%	0%
	50 kg	**100%**			

HAGS® Materjalid



Konstruktsiooniteras



Kõrgsurvelaminaat (HPL)



Põhjamaa männipuit



FSC-sertifitseeritud lehtpuu



Termiliselt töödeldud Põhjamaade männipuit



Terasest südamikuga köis



Taaskasutatud plastik



Alumiinium



Kumm,



Kinnitused

Lisateavet meie materjalide kohta leiate lehelt **Materjalid** jaotise **Meist** kaudu.

Lisateavet meie toodete garantiide kohta leiate lehelt **Garantiid** jaotise **Meist** kaudu.

Palun pange tähele: Need garantiid kehtivad ainult HAGS toodetele. Kolmandate osapoolte toodetel võivad olla oma eraldi garantiitingimused. Lisateabe saamiseks võtke meiega julgelt **ühendust.**



Tere tulemast maailma HAGS

Soovime aidata inimestel kogeda elu HAGS-i moodi. Inspireerime kõiki põlvkondi avama oma kujutlusvõimet ja avastama maailma läbi mängu ja ühenduse. Püüame ühendada inimesi loodusega, et olla harmoonias. Aitame kogukondadel muutuda õnnelikumaks ja tervemaks läbi liikumise. Oleme pühendunud tagama ohutu ja lihtsa juurdepääsu paatidele ja merele, arendades kasutajasõbralikke ja tõhusaid dokkimissüsteeme.

Kuid oota, meie lugu jätkub...

...saavutame need eesmärgid oma erakordse mänguvahendite valiku, olulise pargi- ja linnainventari ning suurepäraste spordi- ja treeningseadmete abil.

HAGS sümbolite juhend

Meie tooted on märgistatud sümbolitega, mis näitavad kokkupanekuaega, soovitatavat vanust, kaasavat mängu, vaba langemiskõrgust, vajalikku ruumi jne. Vaadake allpool selles brošüüris kasutatud sümboleid.


Vanusevahemik


Kasutajate arv


Paigaldusaeg


Vaba langemiskõrgus EN1176



Löögiala EN1176


Ratastooliga ligipääsetav


Vajalik ruum

Lisateabe saamiseks kõigi meie suurepäraste toodete kohta, palun külastage
www.hags.com