HAGS® Tooteinfo



Pargipink Djurgarden

8012671

1

CC Kohapeal valatud

0 x 0

Roheline/Tsingitud

Djurgardeni seljatoega pargipink ühendab endas vastupidava funktsionaalsuse ja ajatu disaini, olles ehitatud vastu pidama ilmastikule, tuulele ja intensiivsele kasutusele. Valmistatud vastupidavatest materjalidest, sobib see pink vaevata igasse väliskeskkonda, olgu see siis pargiteede ääres või elavates kogukonnaplatsides. Djurgardeni pink pakub lisamugavuse ja ligipääsetavuse tagamiseks valikulisi käetugesid, muutes selle ideaalseks kohaks sotsiaalseks suhtluseks ja lõõgastumiseks. Selle lihtne ja ehtne disain tagab, et see sulandub sujuvalt igasse keskkonda, rikastades välialasid nii stiili kui ka vastupidavusega. See variant on kohapeal valatud kinnitusega, roheline tsingitud metallraamiga. Käetoed müüakse eraldi.

Vanusevahemik | Kasutajate arv | Paigaldusaeg | Vaba langemiskõrgus EN1176 | Löögiala EN1176 | Ratastooliga ligipääsetav | Vajalik ruum

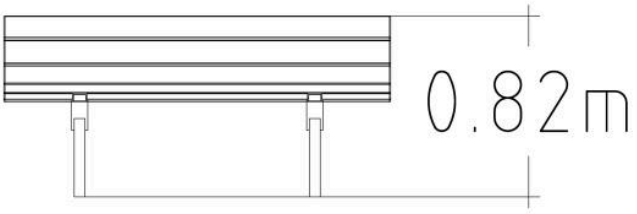

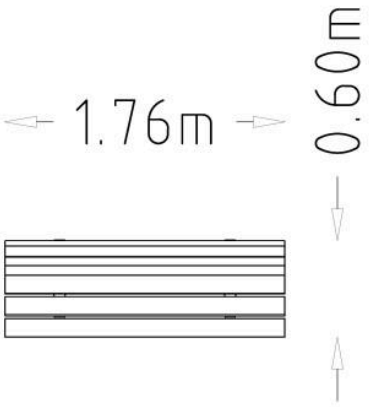

Tehnilised andmed	
Pikkus (mm):	1760 mm
Laius (mm):	600 mm
Kõrgus (mm):	820 mm
Netokaal:	50 kg
Paigaldusaeg:	0.25 tundi

Ankurdamine

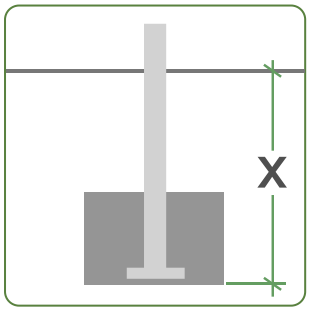

CC Kohapeal valatud

HAGS® Jätkusuutlikkus

8012671: Djurgårdeni pargipink



Taaskasutatud: Valmistatud materjalidest, mida on töödeldud ja taaskasutatud, mitte ära visatud.

Taaskasutatav: Saab koguda, töödelda ja muuta uuteks toodeteks, selle asemel et muutuda jäätmeteks.

Taastuv: Pärineb looduslikest allikatest, mis aja jooksul taastuvad, näiteks säästvalt raiutud puit.

Läbipaistvus on HAGS-i jaoks võtmetähtsusega. Meie materjalid pärinevad erinevatelt tarnijatelt, seetõttu on ringlussevõetud, taaskasutatavate ja taastuvate materjalide protsendid näidatud materjalides kasutatud maksimaalsete võimalike väärtustena. Kuna hangime üha säästvamaid materjale, need numbrid muutuvad.

Materjal	kg	%	Taaskasutatud	Taaskasutatav	Taastuv
Mänd	65.56	77.45	0%	100%	100%
Polüester	0	0	0%	0%	0%
Polüetüleen (PE)	0.02	0.02	100%	100%	0%
Roostevaba teras	0.003	0	90%	100%	0%
Töötlemata teras	17.729	20.94	69%	100%	0%
Tsink (elektrotsingitud)	0.004	0	0%	100%	0%
Tsink (kuumtsingitud)	1.33	1.57	70%	100%	0%
	85 kg	**100%**			

HAGS® Materjalid



Konstruktsiooniteras



Kõrgsurvelaminaat (HPL)



Põhjamaa männipuit



FSC-sertifitseeritud lehtpuu



Termiliselt töödeldud Põhjamaade männipuit



Terasest südamikuga köis



Taaskasutatud plastik



Alumiinium



Kumm,



Kinnitused

Lisateavet meie materjalide kohta leiate lehelt **Materjalid** jaotise **Meist** kaudu.

Lisateavet meie toodete garantiide kohta leiate lehelt **Garantiid** jaotise **Meist** kaudu.

Palun pange tähele: Need garantiid kehtivad ainult HAGS toodetele. Kolmandate osapoolte toodetel võivad olla oma eraldi garantiitingimused. Lisateabe saamiseks võtke meiega julgelt **ühendust.**



Tere tulemast maailma HAGS

Soovime aidata inimestel kogeda elu HAGS-i moodi. Inspireerime kõiki põlvkondi avama oma kujutlusvõimet ja avastama maailma läbi mängu ja ühenduse. Püüame ühendada inimesi loodusega, et olla harmoonias. Aitame kogukondadel muutuda õnnelikumaks ja tervemaks läbi liikumise. Oleme pühendunud tagama ohutu ja lihtsa juurdepääsu paatidele ja merele, arendades kasutajasõbralikke ja tõhusaid dokkimissüsteeme.

Kuid oota, meie lugu jätkub...

...saavutame need eesmärgid oma erakordse mänguvahendite valiku, olulise pargi- ja linnainventari ning suurepäraste spordi- ja treeningseadmete abil.

HAGS sümbolite juhend

Meie tooted on märgistatud sümbolitega, mis näitavad kokkupanekuaega, soovitatavat vanust, kaasavat mängu, vaba langemiskõrgust, vajalikku ruumi jne. Vaadake allpool selles brošüüris kasutatud sümboleid.


Vanusevahemik


Kasutajate arv


Paigaldusaeg


Vaba langemiskõrgus EN1176



Löögiala EN1176


Ratastooliga ligipääsetav


Vajalik ruum

Lisateabe saamiseks kõigi meie suurepäraste toodete kohta, palun külastage
www.hags.com