HAGS® Tooteinfo



Jalgrattahoidja Ellipse

8003517

1

CC Kohapeal valatud

0 x 0

Must/galvaanitud „
”, 4 istekohta

Ellipsi jalgrattahoidja on stiilne ja funktsionaalne jalgrataste hoiulahendus, mis sobib ideaalselt linnaruumidesse, parkidesse, koolidesse ja elamupiirkondadesse. Kuni nelja jalgratta turvaliseks hoidmiseks mõeldud hoidjal on vastupidav elliptiline raam, mis võimaldab jalgrattaid otse konstruktsiooni külge lukustada, pakkudes suuremat turvalisust. Valmistatud vastupidavatest materjalidest ja valatud vundamendiga kinnitusega, tagab see hoidja pikaajalise stabiilsuse ja vastupidavuse kõikides ilmastikutingimustes. Musta ja tsingitud metallviimistlusega Ellipsi jalgrattahoidja lisab igale keskkonnale modernse puudutuse, edendades samal ajal jalgrattasõbralikku kogukonda. Põhjamaade Luigemärgiga sertifitseeritud toodete varu- või asendusosad on saadaval 10 aastat pärast toote tootmise lõpetamist. Hinnakujunduse ja tellimisandmete saamiseks võtke meiega ühendust kontaktvormi kaudu.

Vanusevahemik | Kasutajate arv | Paigaldusaeg | Vaba langemiskõrgus EN1176 | m^2 Löögiala EN1176 | Ratastooliga ligipääsetav | Vajalik ruum

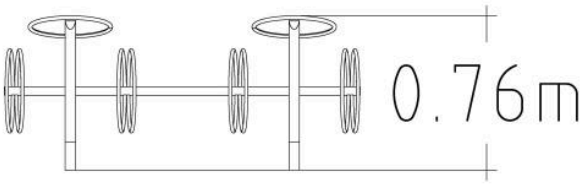

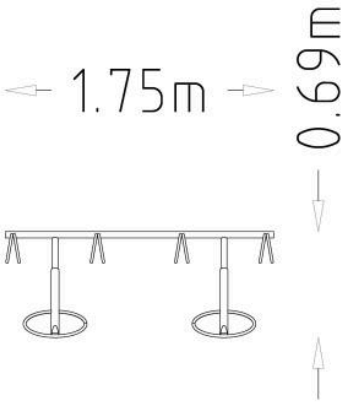

Tehnilised andmed	
Pikkus (mm):	1750 mm
Laius (mm):	690 mm
Kõrgus (mm):	760 mm
Netokaal:	26 kg
Paigaldusaeg:	0.25 tundi

Ankurdamine

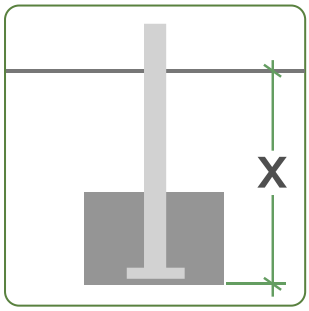

CC Kohapeal valatud

HAGS® Jätkusuutlikkus

8003517: Jalgrattaparkla „Ellipse“



Taaskasutatud: Valmistatud materjalidest, mida on töödeldud ja taaskasutatud, mitte ära visatud.

Taaskasutatav: Saab koguda, töödelda ja muuta uuteks toodeteks, selle asemel et muutuda jäätmeteks.

Taastuv: Pärineb looduslikest allikatest, mis aja jooksul taastuvad, näiteks säästvalt raiutud puit.

Läbipaistvus on HAGS-i jaoks võtmetähtsusega. Meie materjalid pärinevad erinevatelt tarnijatelt, seetõttu on ringlussevõetud, taaskasutatavate ja taastuvate materjalide protsendid näidatud materjalides kasutatud maksimaalsete võimalike väärtustena. Kuna hangime üha säästvamaid materjale, need numbrid muutuvad.

Materjal	kg	%	Taaskasutatud	Taaskasutatav	Taastuv
Polüetüleen (PE)	0.013	0.04	100%	100%	0%
Pulbervärvitud polüester	0.535	1.71	0%	0%	0%
Töötlemata teras	29.813	95.07	69%	100%	0%
Tsink (elektrotsingitud)	0	0	0%	100%	0%
Tsink (kuumtsingitud)	0.996	3.18	70%	100%	0%
	31 kg	**100%**			

HAGS® Materjalid



Konstruktsiooniteras



Kõrgsurvelaminaat (HPL)



Põhjamaa männipuit



FSC-sertifitseeritud lehtpuu



Termiliselt töödeldud Põhjamaade männipuit



Terasest südamikuga köis



Taaskasutatud plastik



Alumiinium



Kumm,



Kinnitused

Lisateavet meie materjalide kohta leiate lehelt **Materjalid** jaotise **Meist** kaudu.

Lisateavet meie toodete garantiide kohta leiate lehelt **Garantiid** jaotise **Meist** kaudu.

Palun pange tähele: Need garantiid kehtivad ainult HAGS toodetele. Kolmandate osapoolte toodetel võivad olla oma eraldi garantiitingimused. Lisateabe saamiseks võtke meiega julgelt **ühendust.**



Tere tulemast maailma HAGS

Soovime aidata inimestel kogeda elu HAGS-i moodi. Inspireerime kõiki põlvkondi avama oma kujutlusvõimet ja avastama maailma läbi mängu ja ühenduse. Püüame ühendada inimesi loodusega, et olla harmoonias. Aitame kogukondadel muutuda õnnelikumaks ja tervemaks läbi liikumise. Oleme pühendunud tagama ohutu ja lihtsa juurdepääsu paatidele ja merele, arendades kasutajasõbralikke ja tõhusaid dokkimissüsteeme.

Kuid oota, meie lugu jätkub...

...saavutame need eesmärgid oma erakordse mänguvahendite valiku, olulise pargi- ja linnainventari ning suurepäraste spordi- ja treeningseadmete abil.

HAGS sümbolite juhend

Meie tooted on märgistatud sümbolitega, mis näitavad kokkupanekuaega, soovitatavat vanust, kaasavat mängu, vaba langemiskõrgust, vajalikku ruumi jne. Vaadake allpool selles brošüüris kasutatud sümboleid.


Vanusevahemik


Kasutajate arv


Paigaldusaeg


Vaba langemiskõrgus EN1176



Löögiala EN1176


Ratastooliga ligipääsetav


Vajalik ruum

Lisateabe saamiseks kõigi meie suurepäraste toodete kohta, palun külastage
www.hags.com